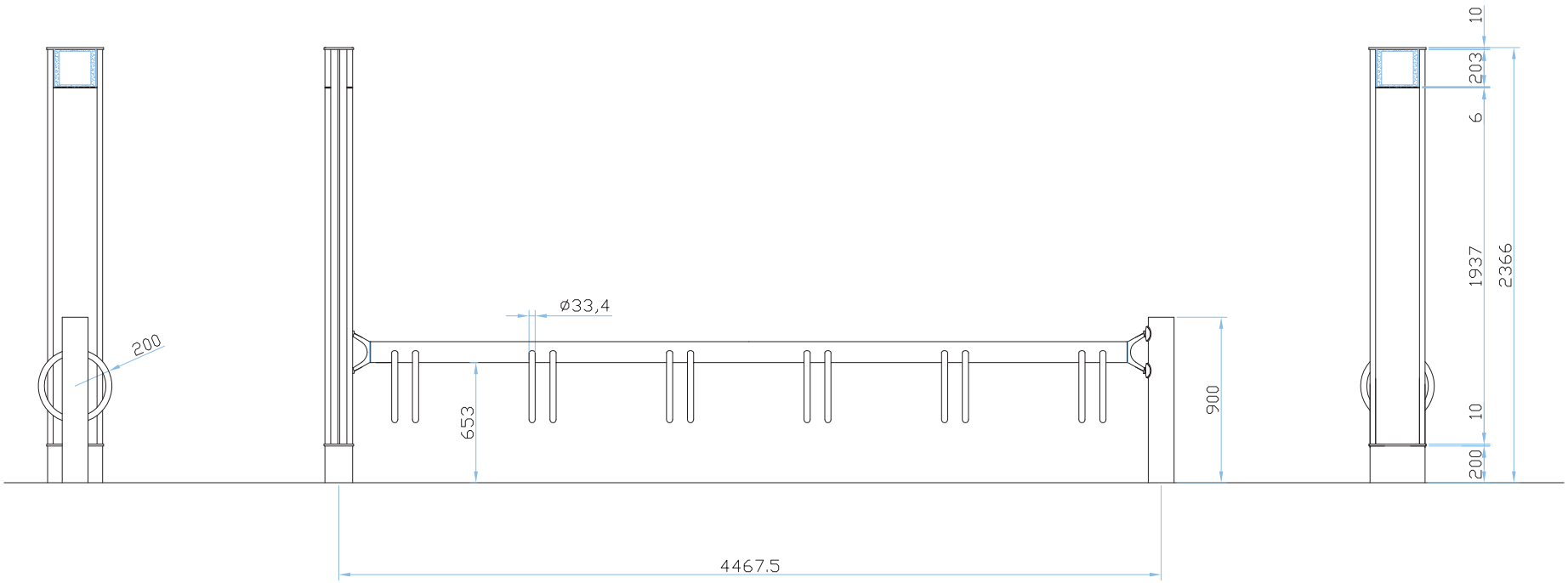

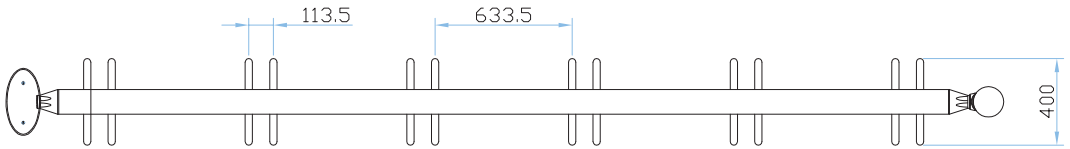

						CEMUSA CORPORACION EUROPEA DE MOBILIARIO URBANO S.A.		Este plano es propiedad exclusiva de Corporación Europea de Mobiliario Urbano S.A. (CEMUSA). Prohibida su reproducción y comunicación a terceros sin autorización escrita de esta sociedad.	PROYECTO: APARCABICICLETAS MODELO GRIMSHAW
							FECHA / NOMBRE		
						DIBUJADO	-/-/-		
FECHA	MODIFICACION	COMPR.	REV.	APROB.	FECHA	COMPROBADO		Oficinas centrales: Fco. Sancha nº 24 Telf. 358 33 44 – Fax. 358 08 67 – 28034 Madrid	
						NORMA			

DENOMINACION PLANO: CONJUNTO GENERAL

PLANO: AP-B 00-00-00

FORMATO: DIN-A3

HOJA: 1 de 1

ESCALAS: 1/25

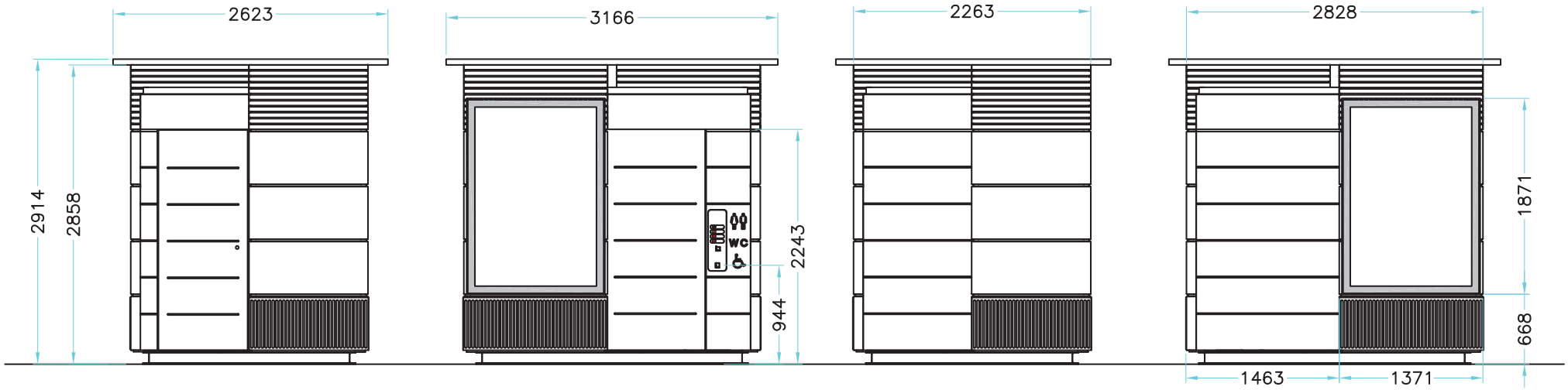

1 A-S VISTA LATERAL E: 1/20

2 A-S VISTA FRONTAL E: 1/20

3 A-S VISTA LATERAL E: 1/20

4 A-S VISTA POSTERIOR E: 1/20

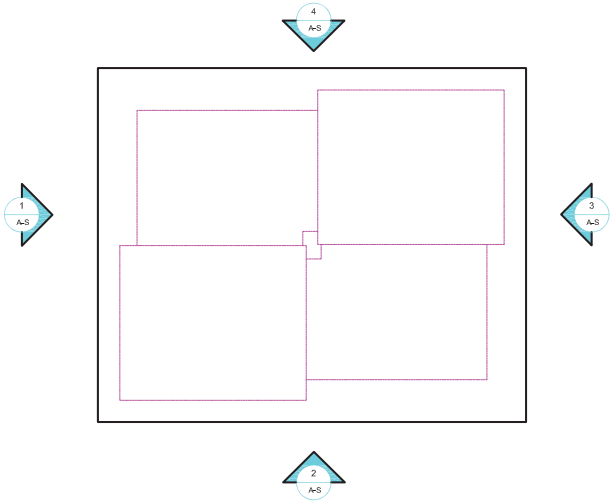

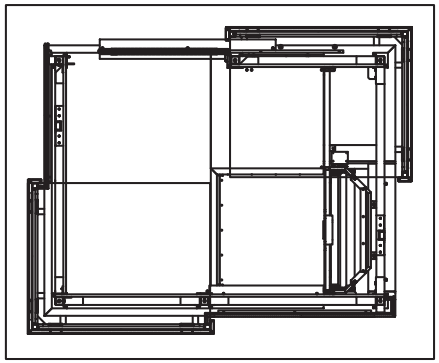

MARCA	DENOMINACION	MATERIAL	Nº PIEZAS	OBSERVACIONES

FECHA	MODIFICACION	COMPROB.	REV.	APROB.	FECHA

CEMUSA

	FECHA	NOMBRE
DIBUJADO	----	--
COMPROBADO	--------	
DISEÑADO	--------	

PROYECTO: TITULO

PLANO Nº: A/S 00-00-00

DENOMINACION: NOMBRE DEL PLANO

COTAS: MILIMETROS

FORMATO: DIN A1

HOJA

ESCALA: 1/20

Este plano es propiedad exclusiva de Corporación Europea de Mobiliario Urbano S.A. (CEMUSA)
Prohibida su comunicación a terceros sin autorización escrita de esta sociedad

Oficinas centrales: c/ Francisco Sancha nº 24 –Tel. 358 33 44 –Fax 358 14 59 –28034 Madrid

EXCAVACION Y TABIQUERIA

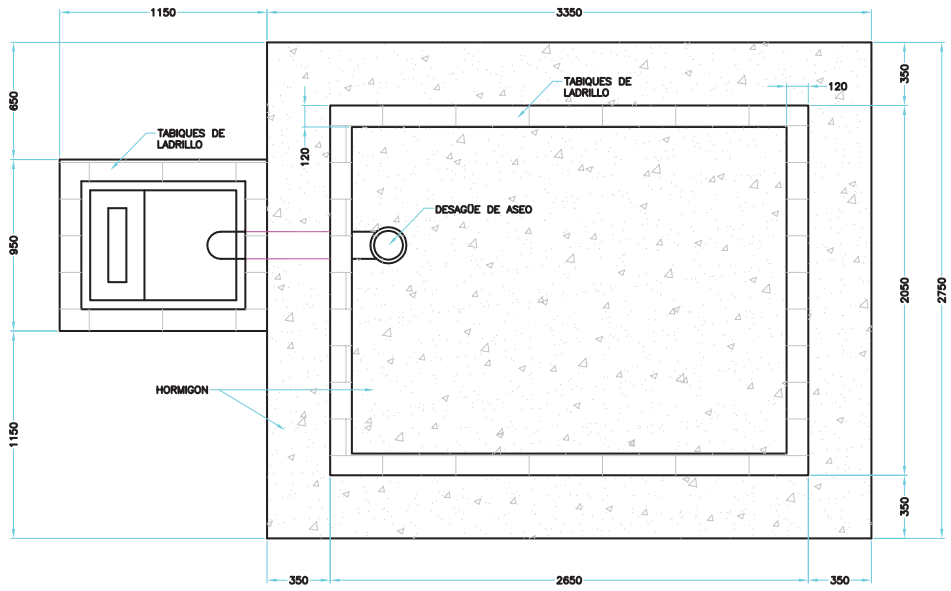

BANCADA DE CIMENTACION Y TOLVA

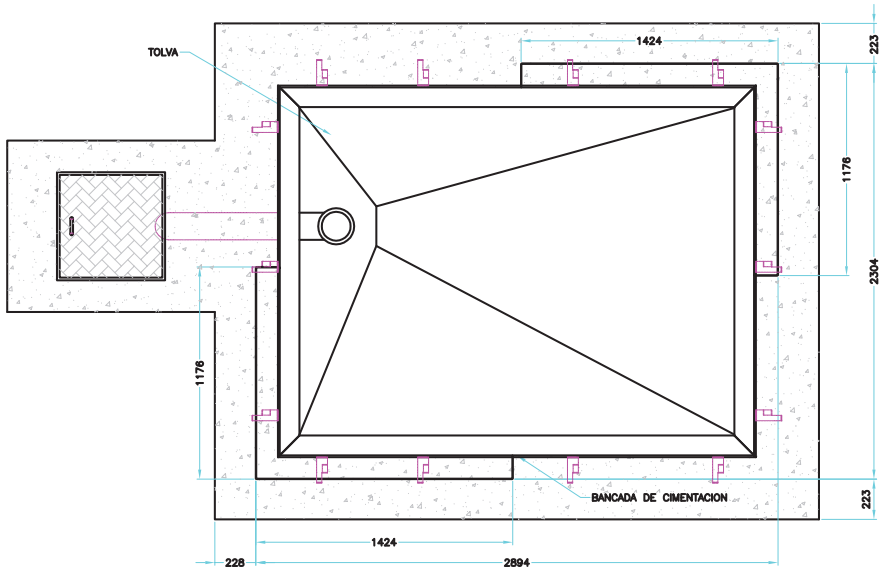

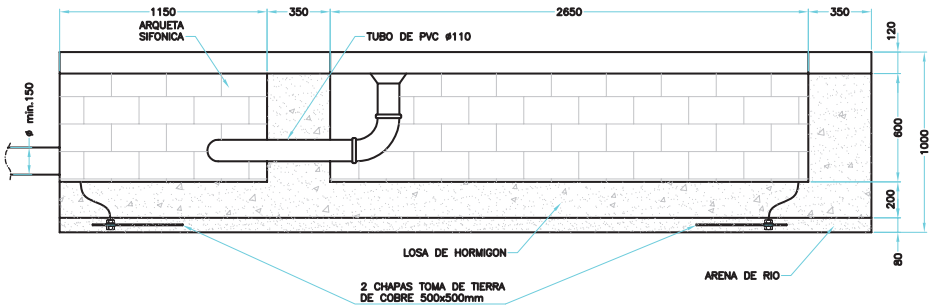

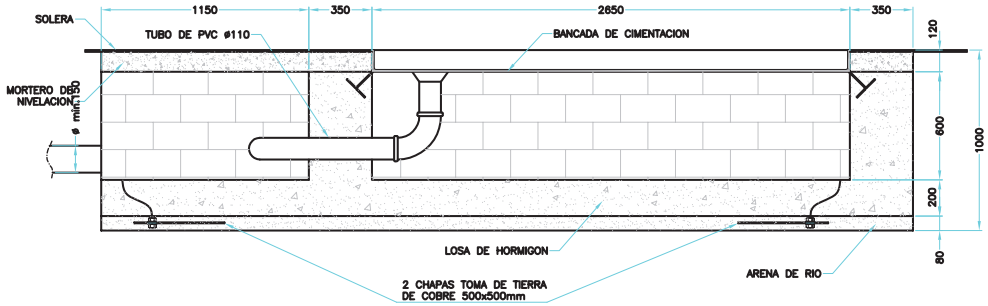

FECHA	MODIFICACION	COMPROB.	REV.	APROB.	FECHA

CEMUSA

	FECHA	NOMBRE
DIBUJADO	08/2003	R. Salim
CONTROLA		F.Mancha
NORMA		

DENOMINACION: ASEO MINUSVALIDOS SEVILLA

PLANO Nº: 01-00-00

PROYECTO: EXCAVACION Y CIMENTACION CONJUNTO GENERAL

FORMATO: DIN A1

Nº REF: R.S03/49

ESCALA: 1/15

Este plano es propiedad exclusiva de Corporación Europea de Mobiliario Urbano S.A. (CEMUSA)
Prohibida su comunicación a terceros sin autorización escrita de esta sociedad

Oficinas centrales: c/ Fracisco Sancha nº 24 –Tel. 358 33 44 –Fax 358 08 67 –28034 Madrid

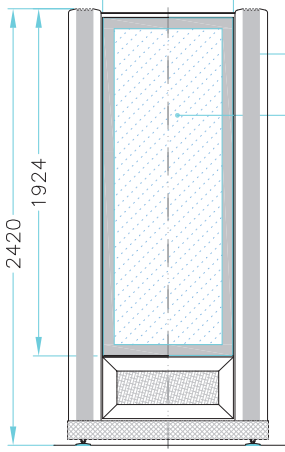

Perfil de aluminio extruido

Panel posterio hoja de puerta: Parte superio marco en perfil de aluminio y frontal de vidrio templado. Parte inferior de perfil de aluminio forrado de acero inox. y frontal de chapa texturada de inox. AISI304.

Panel soporte publicidad: Ambos laterales

Bancada base de apoyo: Perfil laminado en caliente tipo HEB100 y forro de chapa inox. de 1.2mm.

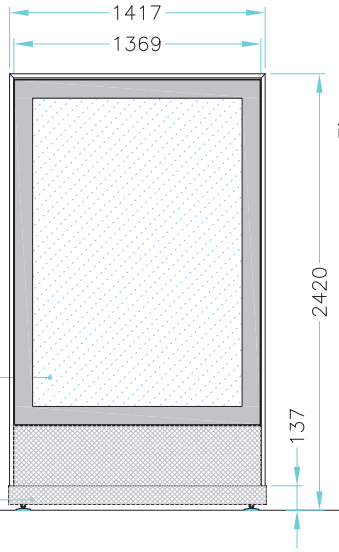

Panel frontal hoja de puerta: Marco en perfil de extrusion de aluminio,forrado en chapa inox. y frontal en chapa inox. texturada ,calidad AISI304

Perfil de aluminio extruido

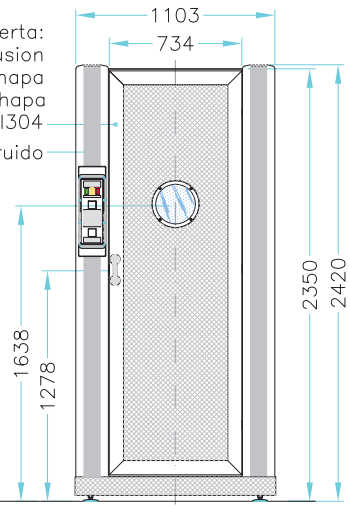

1 A/GR VISTA POSTERIOR E:1/30

2 A/GR VISTA LATERAL E:1/30

3 A/GR VISTA FRONTAL E:1/30

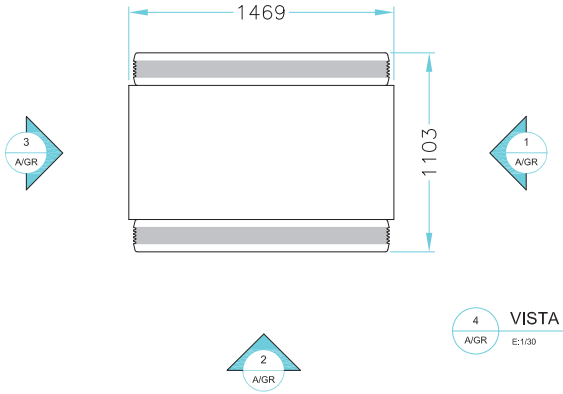

4 A/GR VISTA EN PLANTA E:1/30

FECHA	MODIFICACION	COMPR.	REV.	APROB.	FECHA	CEMUSA	FECHA	NOMBRE	Este plano es propiedad exclusiva de Corporación Europea de Mobiliario Urbano S.A. (CEMUSA). Prohibida su reproducción y comunicación a terceros sin autorización escrita de esta sociedad.	PROYECTO: SANITARIO GRIMSHAW NO AUTOMATICO
						DIBUJADO	-/-/-	R. Salim		
						COMPROBADO			Oficinas centrales: Fco. Sancha nº 24 Telf. 358 33 44 – Fax. 358 08 67 – 28034 Madrid	
						NORMA				

DENOMINACION PLANO: CONJUNTO GENERAL

PLANO: S/GRIM-NOA 00-00-00

FORMATO: DIN-A3

COTAS EN: MM

ESCALA: 1/30

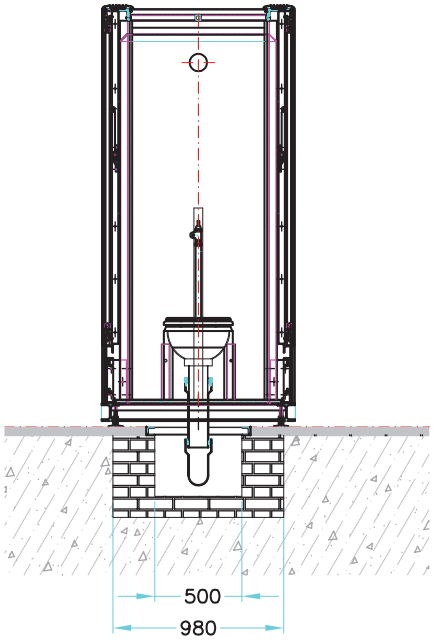

1 A/GR SECCION FRONTAL
E:1/30

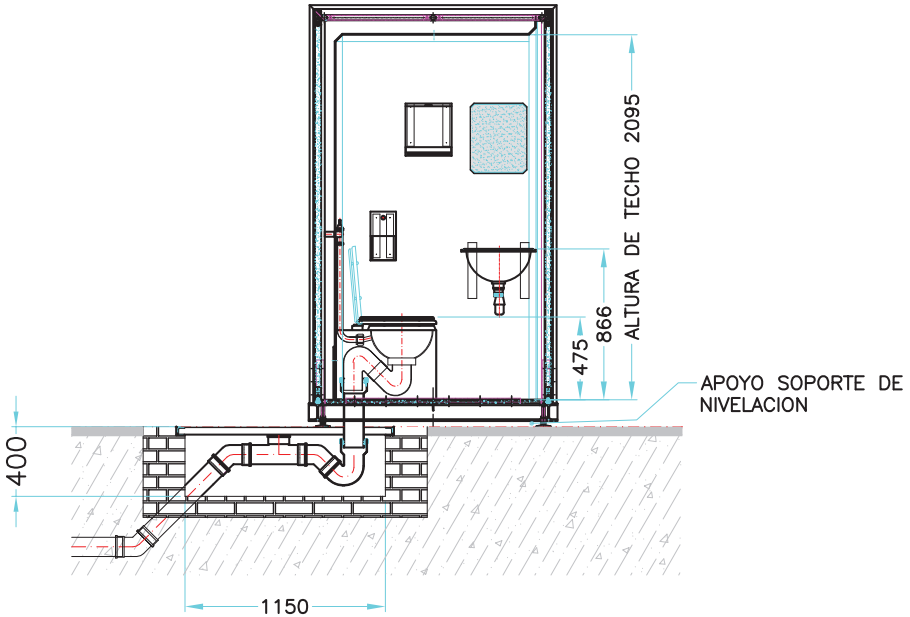

2 A/GR SECCION LATERAL
E:1/30

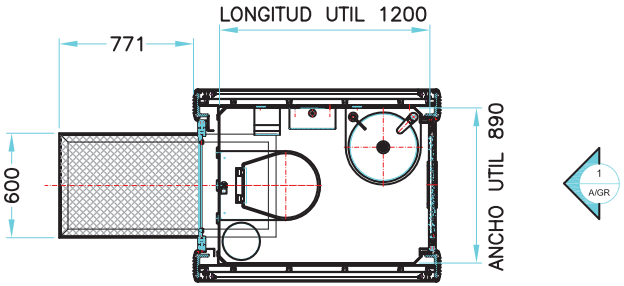

2 A/GR

3 A/GR SECCION EN PLANTA
E:1/30

FECHA	MODIFICACION	COMPR.	REV.	APROB.	FECHA

CEMUSA

	FECHA	NOMBRE
DIBUJADO	------	--
COMPROBADO	----------	
NORMA	----------	

Este plano es propiedad exclusiva de Corporacion Europea de Mobiliario Urbano S.A. (CEMUSA). Prohibida su reproduccion y comunicación a terceros sin autorización escrita de esta sociedad

PROYECTO
ASEO NO AUTOMATICO MODELO GRIMSHAW

DENOMINACION PLANO
CIMENTACION

PLANO **A/GR 00-00-00**

COTAS Milimetros

FORMATO DIN-A3

HOJA

ESCALAS 1/30

Oficinas centrales: Fco. Sancha nº 24 Telf. 358 33 44 – Fax. 358 14 59 – 28034 Madrid

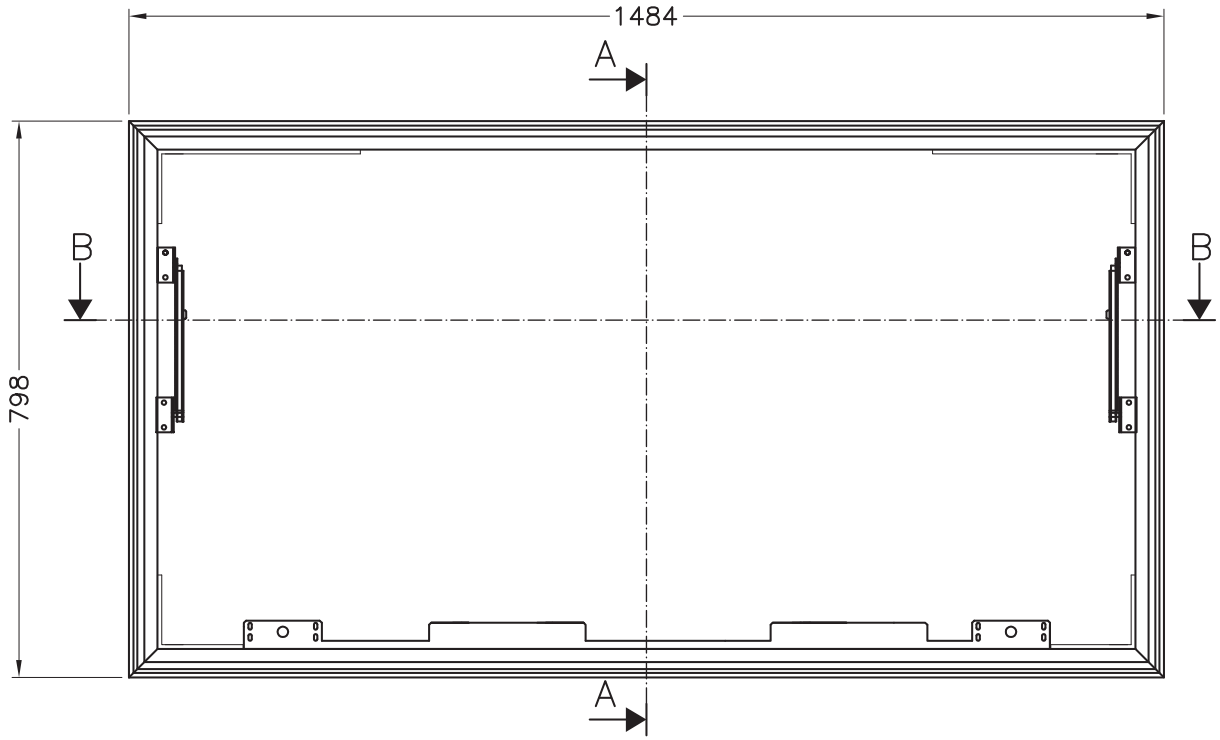

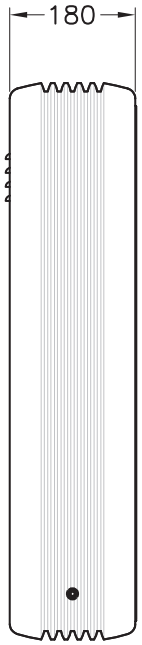

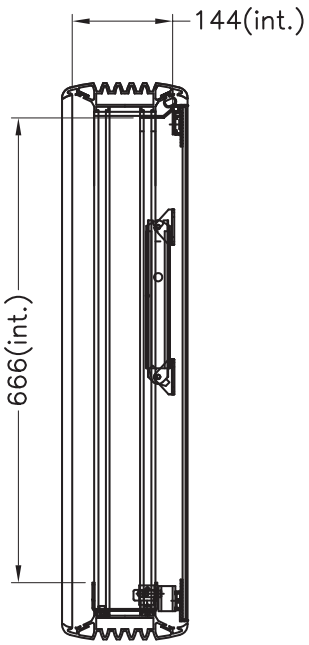

SECCION A–A

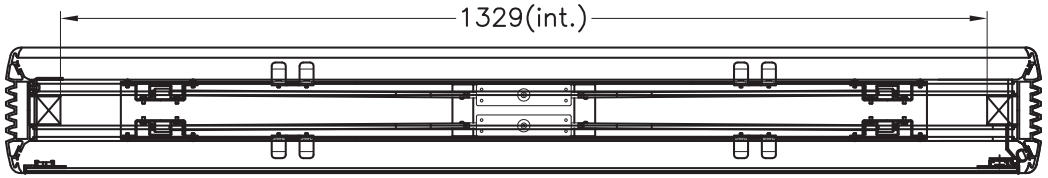

SECCION B–B

						CEMUSA			
							FECHA	NOMBRE	
						DIBUJADO	DIC.2010	F.Zamorano	
FECHA	MODIFICACION	COMPR.	REV.	APROB.	FECHA	COMPROBADO			
						NORMA			

Este plano es propiedad exclusiva de Corporacion Europea de Mobiliario Urbano S.A. (CEMUSA). Prohibida su reproduccion y comunicación a terceros sin autorización escrita de esta sociedad

PROYECTO

CAJON PARA SAE

DENOMINACION PLANO

CAJON EN TRASERA MEDIDAS DE INTERIOR MODELO GRANDE

PLANO

GRIMSHAW

COTAS Milimetros

FORMATO DIN–A3

HOJA

ESCALAS 1/7.5

Oficinas centrales: Fco. Sancha nº 24 Telf. 358 33 44 – Fax. 358 14 59 – 28034 Madrid

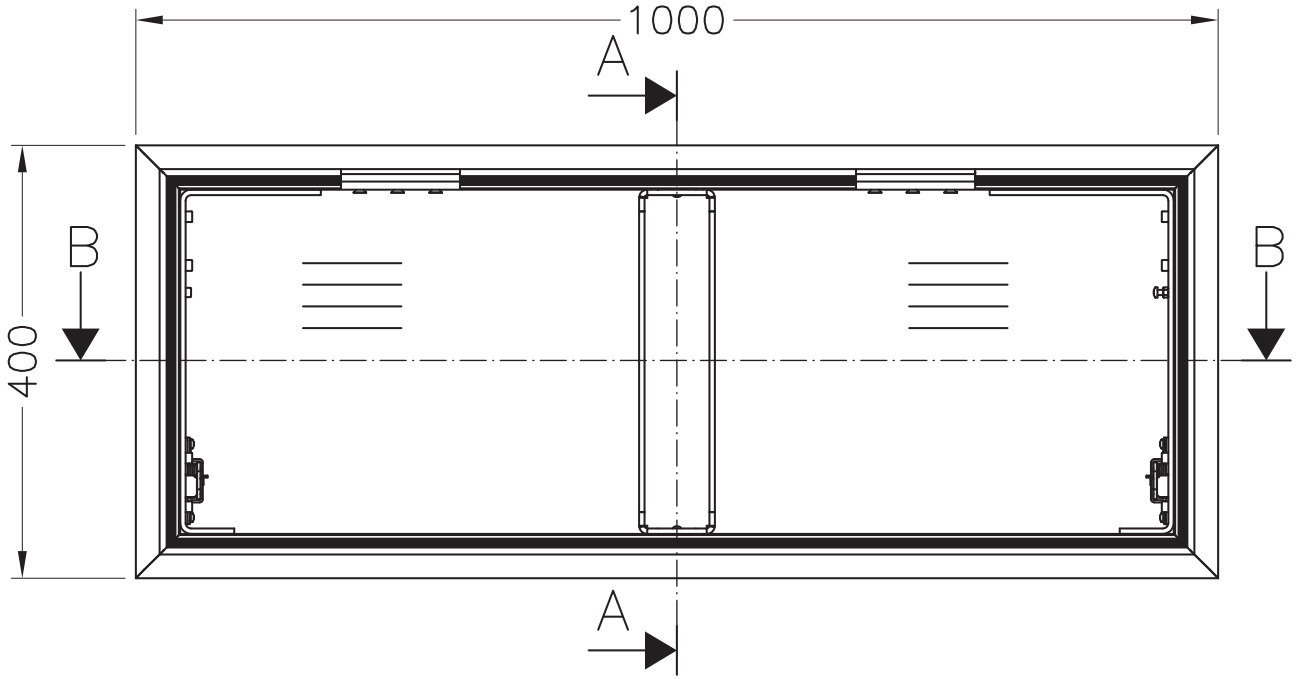

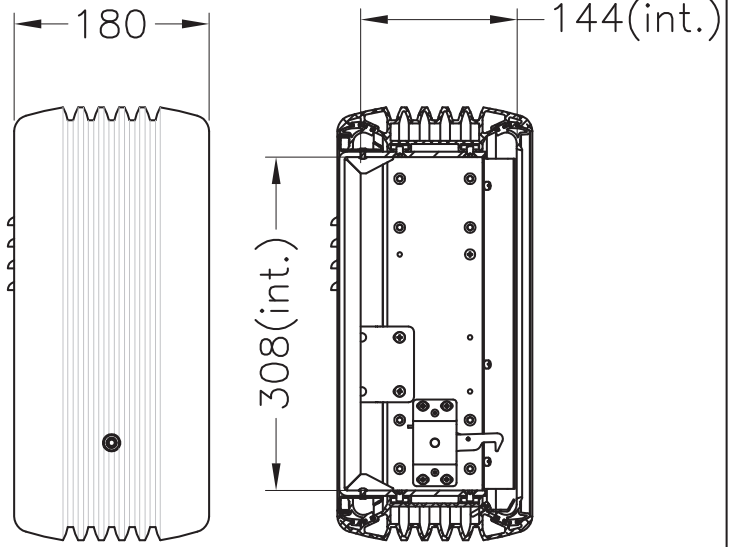

SECCIÓN A-A

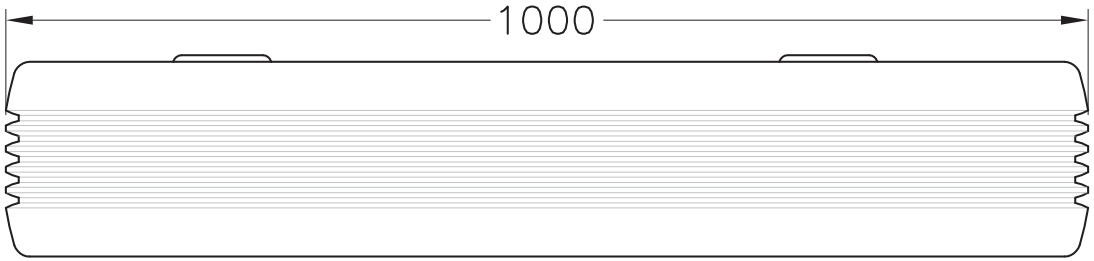

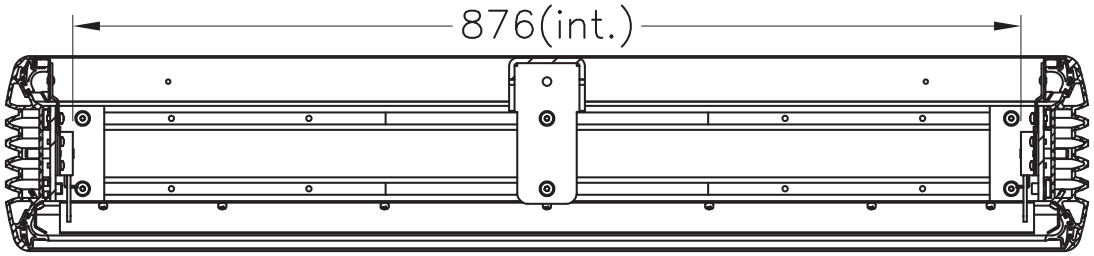

SECCIÓN B-B

FECHA	MODIFICACION	COMPR.	REV.	APROB.	FECHA	CEMUSA	FECHA	NOMBRE	Este plano es propiedad exclusiva de Corporacion Europea de Mobiliario Urbano S.A. (CEMUSA). Prohibida su reproduccion y comunicación a terceros sin autorización escrita de esta sociedad	PROYECTO: CAJON PARA SAE
						DIBUJADO	DIC.2010	F.Zamorano		DENOMINACION PLANO: CAJON EN TRASERA MEDIDAS DE INTERIOR MODELO PEQUEÑO
						COMPROBADO				PLANO: GRIMSHAW
						NORMA				COTAS: Milimetros
										FORMATO: DIN-A3
									Oficinas centrales: Fco. Sancha nº 24 Telf. 358 33 44 – Fax. 358 14 59 – 28034 Madrid	HOJA / ESCALAS: 1/10

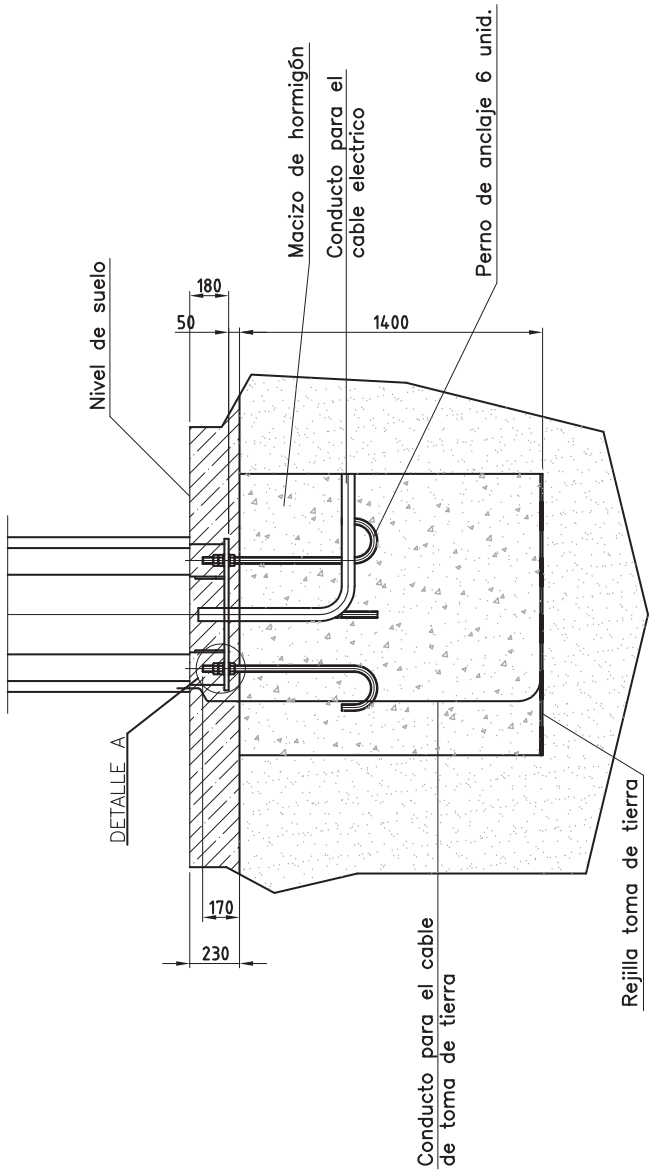

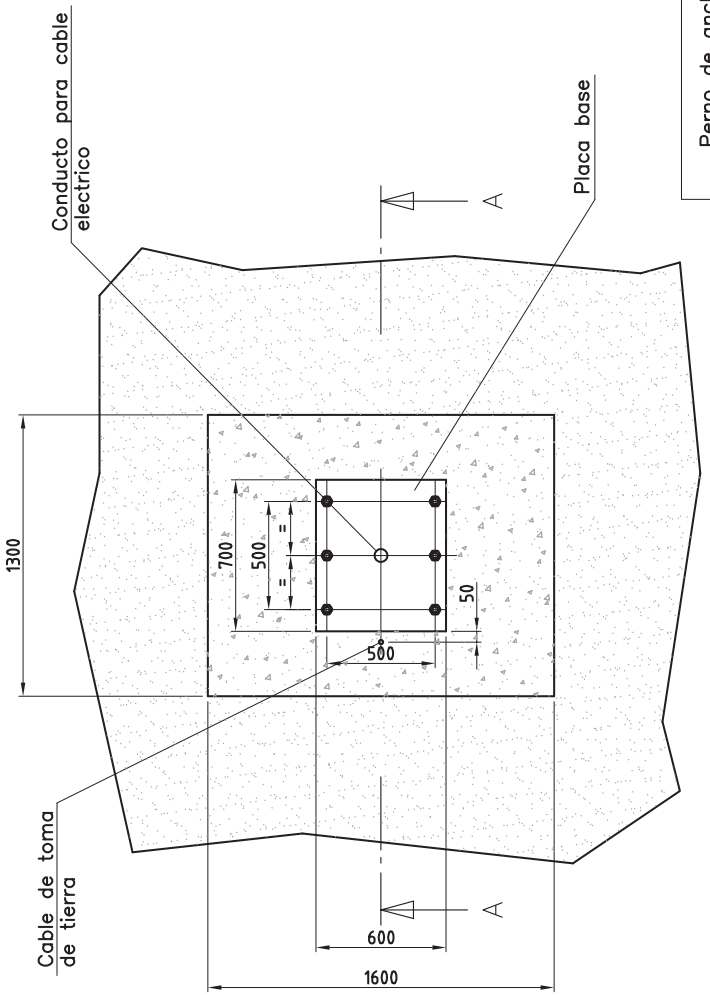

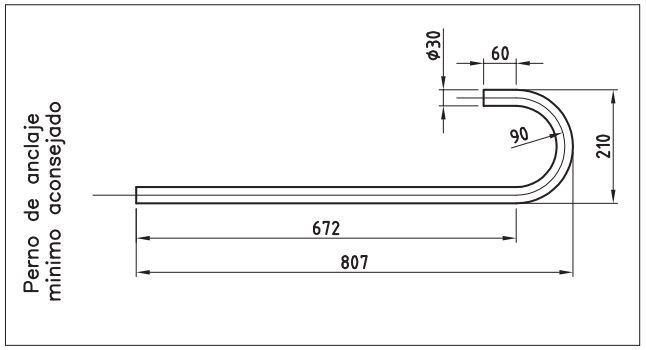

ESCALA 1:2.5

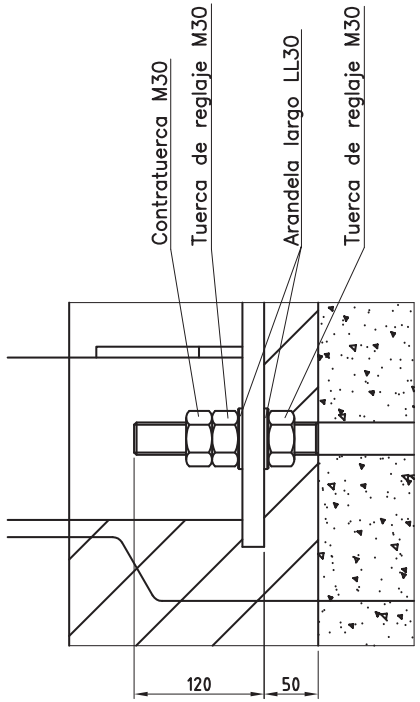

DETALLE A

ESCALA 1:5

						CEMUSA				
							FECHA	NOMBRE		
						DIBUJADO		F.MATEOS		
FECHA	MODIFICACION	COMPR.	REV.	APROB.	FECHA	COMPROBADO				
						DISEÑADO				

Este plano es propiedad exclusiva de Corporacion Europea de Mobiliario Urbano S.A. (CEMUSA). Prohibida su reproduccion y comunicación a terceros sin autorización escrita de esta sociedad

PROYECTO

PANEL INFORMATIVO 3x2 MODELO-MASTER

DENOMINACION PLANO

CIMENTACION

PLANO **P.I.3x2 01-00-00**

COTAS **Milimetros**

FORMATO **DIN-A3**

HOJA

ESCALAS **1/25**

Oficinas centrales: Fco. Sancha nº 24 Telf. 358 33 44 – Fax. 358 08 67 – 28034 Madrid

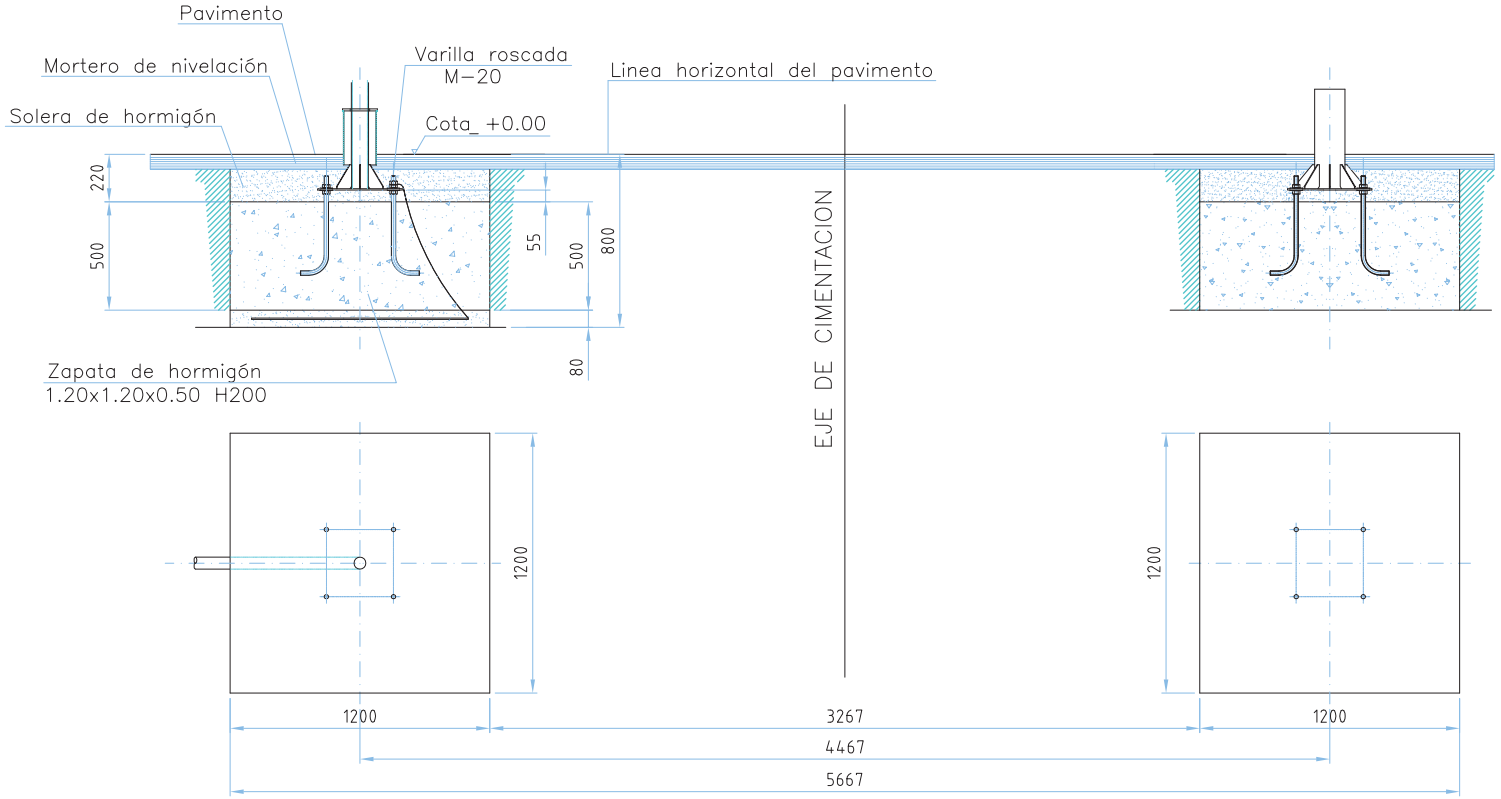

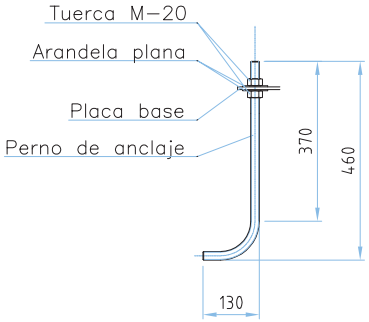

						CEMUSA	Este plano es propiedad exclusiva de Corporacion Europea de Mobiliario Urbano S.A. (CEMUSA). Prohibida su reproduccion y comunicación a terceros sin autorización escrita de esta sociedad	PROYECTO	DENOMINACION PLANO	PLANO
								APARCA BICICLETAS MODELO GRIMSHAW CON POSTE	CIMENTACION	R1-00-01
						FECHA / NOMBRE				COTAS Milimetros
						DIBUJADO 01-2002 F.MATEOS				FORMATO DIN-A3
FECHA	MODIFICACION	COMPR.	REV.	APROB.	FECHA	COMPROBADO	Oficinas centrales: Fco. Sancha nº 24 Telf. 358 33 44 – Fax. 358 08 67 – 28034 Madrid			HOJA / ESCALAS 1/25
						DISEÑADO				

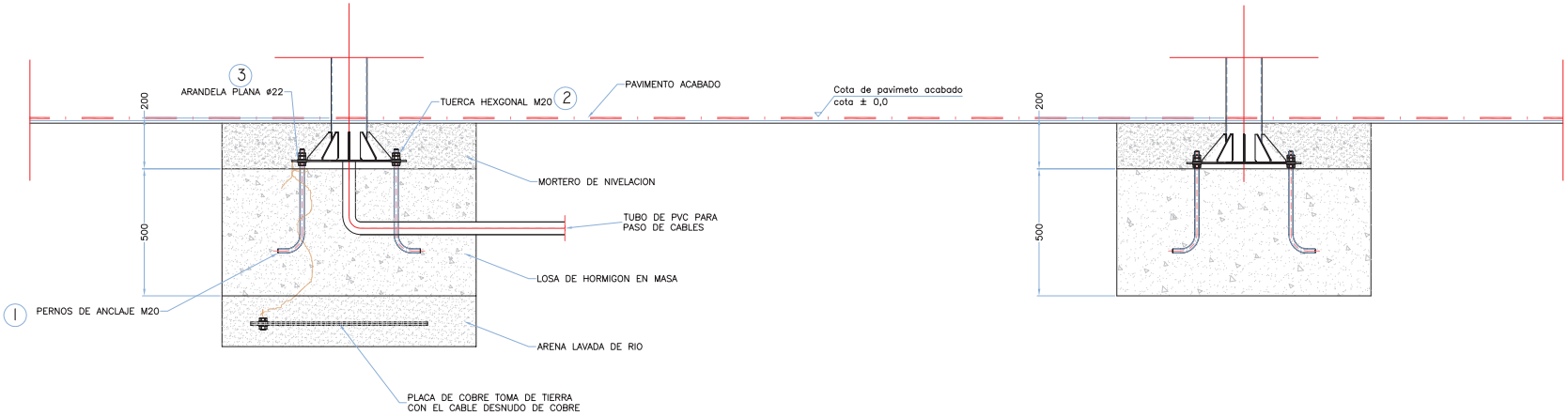

MARCA	DENOMINACION	MATERIAL	Nº PIEZAS	NORMA
3	Arandela plana ø22	inox	16 x conjun.	DIN 125
2	Tuerca hexagonal M20	inox	24 x conjun.	DIN 934
1	Perno de anclaje M20X500	inox	8 x conjun.	

FECHA	MODIFICACION	COMPROB.	REV.	APROB.	FECHA

CEMUSA

	FECHA	NOMBRE
DIBUJADO	10-2002	R. Salim
CONTROLA.		F.Moncho
NORMA		

DENOMINACION
MARQUESINA GRIMSHAW S2 (4M)

PLANO Nº
M/GRIM-S2
01-00-00

PROYECTO
CONJUNTO DE CIMENTACION

FORMATO DIN A1

HOJA 1 de 1

ESCALA 1/10

Este plano es propiedad exclusiva de Corporación Europea de Mobiliario Urbano S.A. (CEMUSA)
Prohibida su comunicación a terceros sin autorización escrita de esta sociedad

Oficinas centrales: c/ Fracisco Sancha nº 24 –Tel. 358 33 44 –Fax 358 08 67 –28034 Madrid

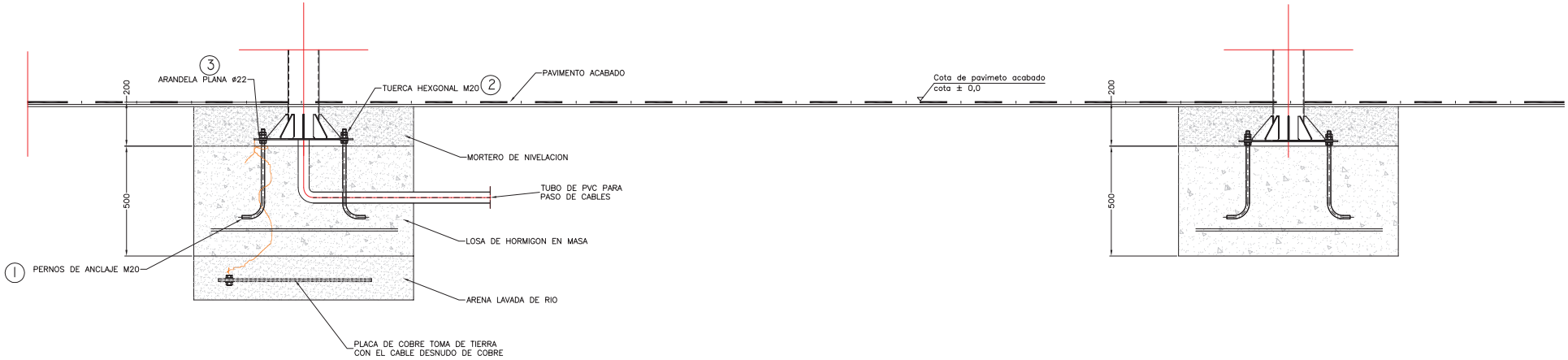

OBSERVACIONES:
- El hormigon será de calidad HA-25, será vibrado y se verterá sobre una capa de 10 cm de hormigon de limpieza.
- El armado de las zapatas estará formado por redondos de Ø 12 cada 30 cm en las dos direcciones de acero B-500-S

MARCA	DENOMINACION	MATERIAL	Nº PIEZAS	NORMA
3	Arandela plana ø22	inox	16 x conjun.	DIN 125
2	Tuerca hexagonal M20	inox	24 x conjun.	DIN 934
1	Perno de anclaje M20X500	inox	8 x conjun.	

FECHA	MODIFICACION	COMPROB.	REV.	APROB.	FECHA

CEMUSA

	FECHA	NOMBRE
DIBUJADO	10-2002	R. Salim
CONTROLA.		F.Moncho
NORMA		

DENOMINACION
MARQUESINA GRIMSHAW S3 (5M)

PLANO Nº
M/GRIM-S3
01-00-00

PROYECTO
CONJUNTO DE CIMENTACION

FORMATO DIN A1

HOJA 1 de 1

ESCALA 1/10

Este plano es propiedad exclusiva de Corporación Europea de Mobiliario Urbano S.A. (CEMUSA)
Prohibida su comunicación a terceros sin autorización escrita de esta sociedad

Oficinas centrales: c/ Fracisco Sancha nº 24 –Tel. 358 33 44 –Fax 358 08 67 –28034 Madrid

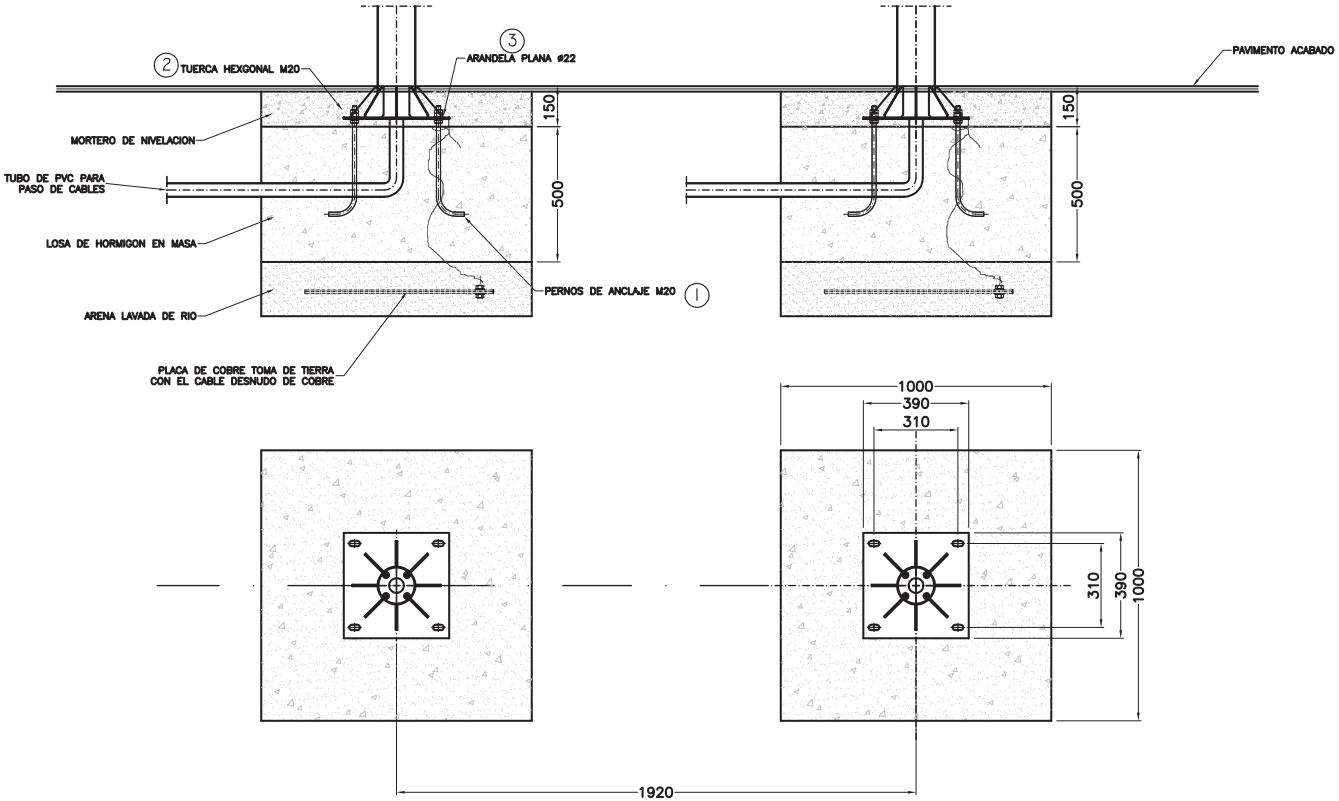

CESTILLA DE CIMENTACION

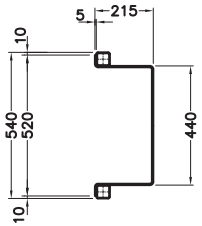

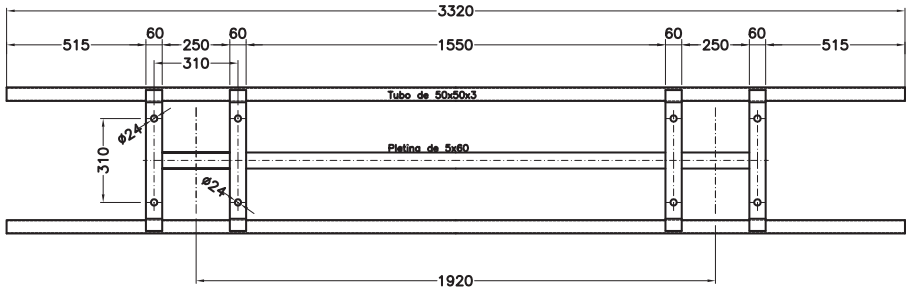

MARCA	DENOMINACION	MATERIAL	Nº PIEZAS	NORMA
3	Arandela plana ø22	inox	16 x conjun.	DIN 125
2	Tuerca hexagonal M20	inox	24 x conjun.	DIN 934
1	Perno de anclaje M20X500	inox	8 x conjun.	

FECHA	MODIFICACION	COMPROB.	REV.	APROB.	FECHA

CEMUSA

	FECHA	NOMBRE
DIBUJADO	15-2002	R. Salim
CONTROLA		F.Mancha
NORMA		

DENOMINACION: MARQUESINA GRIMSHAW S4

PLANO Nº: M/GRIM-S4 01-01-00

PROYECTO: CONJUNTO DE CIMENTACION

FORMATO: DIN A1

HOJA: 1 de 1

ESCALA: 1/10

Este plano es propiedad exclusiva de Corporación Europea de Mobiliario Urbano S.A. (CEMUSA)
Prohibida su comunicación a terceros sin autorización escrita de esta sociedad

Oficinas centrales: c/ Fracisco Sancha nº 24 –Tel. 358 33 44 –Fax 358 08 67 –28034 Madrid

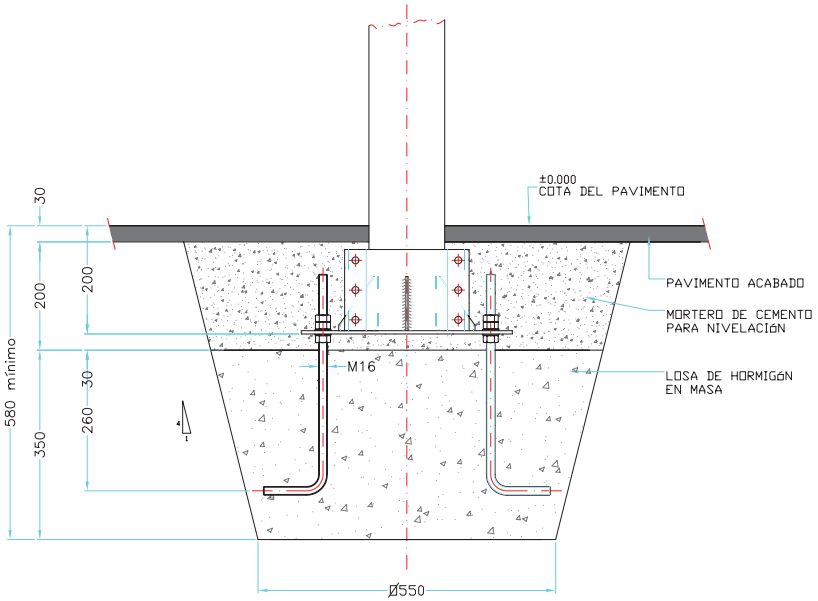

SECCIÓN EN ALZADO

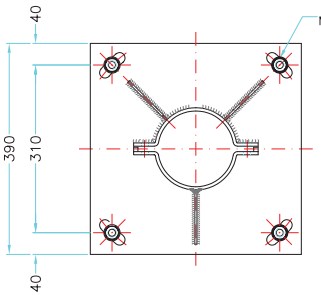

VISTA EN PLANTA
PLACA BASE

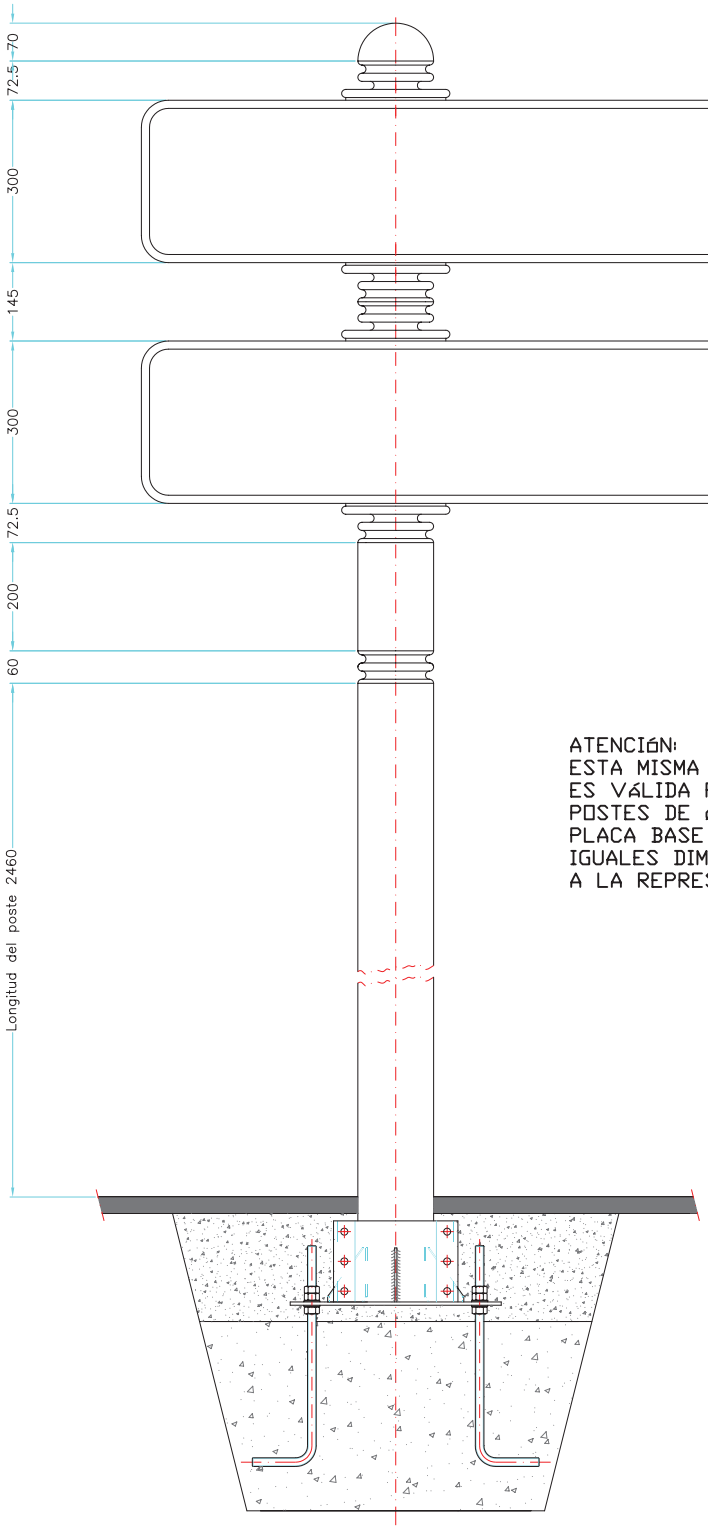

ATENCIÓN:
ESTA MISMA ZAPATA
ES VÁLIDA PARA
POSTES DE ø90 CON
PLACA BASE DE
IGUALES DIMENSIONES
A LA REPRESENTADA

FECHA	MODIFICACION	COMPROB.	REV.	APROB.	FECHA

CEMUSA

	FECHA	NOMBRE
DIBUJADO	28/7/00	R. Salim
CONTROLA		R. Prieto
NORMA		

DENOMINACION
SEÑALIZACION DIRECCIONAL URBANA

PLANO Nº
S.DR.O.PACIFICO
-01-00-00-

PROYECTO
CIMENTACION Y DETALLES

FORMATO DIN A1

HOJA 1 de 2

ESCALA 1/5

Este plano es propiedad exclusiva de Corporación Europea de Mobiliario Urbano S.A. (CEMUSA)
Prohibida su comunicación a terceros sin autorización escrita de esta sociedad

Oficinas centrales: c/ Fracisco Sancha nº 24 –Tel. 358 33 44 –Fax 358 08 67 –28034 Madrid

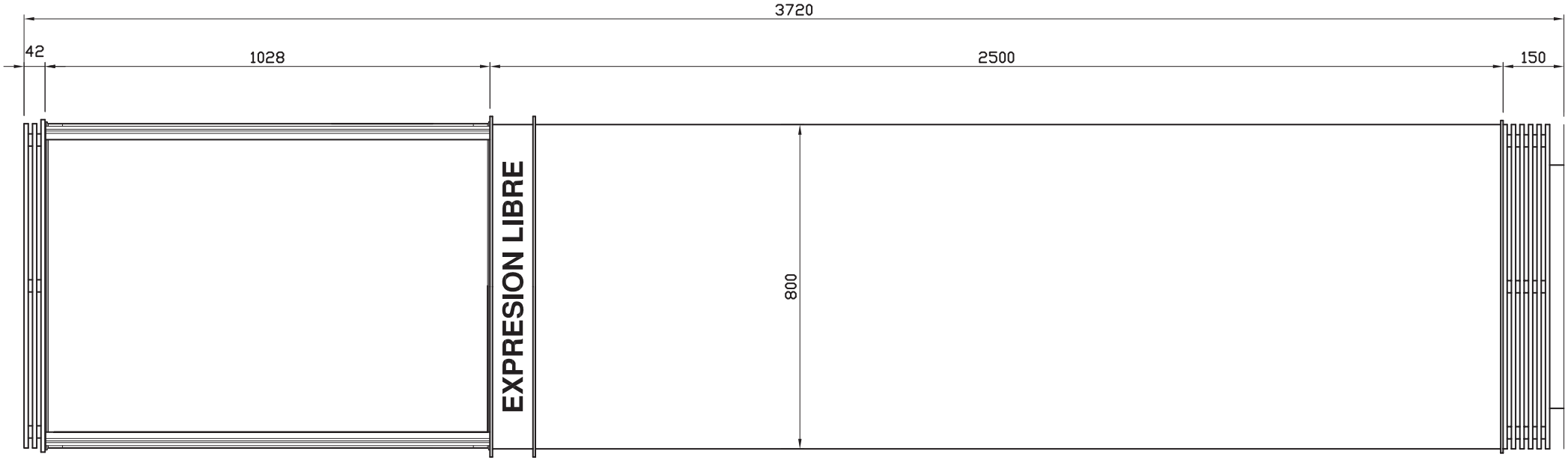

MARCA	DENOMINACION	MATERIAL	Nº PIEZAS	NORMA

FECHA	MODIFICACION	COMPR.	REV.	APROB.	FECHA

CEMUSA
CORPORACIÓN EUROPEA DE MOBILIARIO URBANO S.A.

	FECHA	NOMBRE
DIBUJADO		F.MATEOS
COMPROBADO		
NORMA		

Este plano es propiedad exclusiva de Corporacion Europea de Mobiliario Urbano S.A. (CEMUSA). Prohibida su reproduccion y y comunicación a terceros sin autorización escrita de esta sociedad

PROYECTO
COLUMNA DE EXPRESION LIBRE

DENOMINACION PLANO
CONJUNTO GENERAL

PLANO **C.C.H.**

COTAS **Milimetros**

FORMATO **DIN-A3**

Oficinas centrales: Fco. Sancha nº 24 Telf. 358 33 44 - Fax. 358 08 67 - 28034 Madrid

HOJA

ESCALAS **1/10**

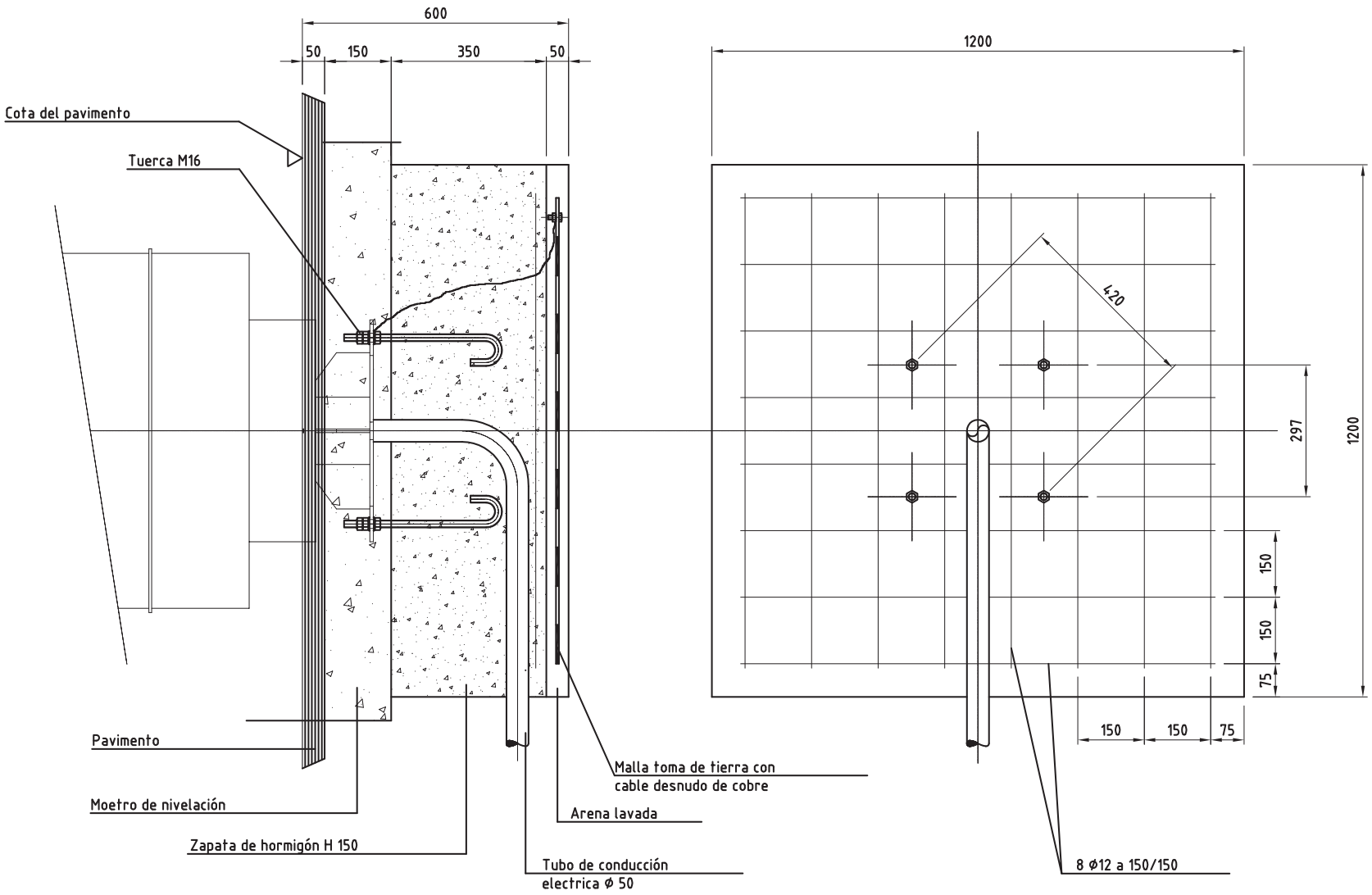

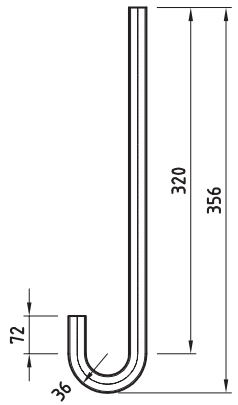

Varilla roscada M16

ESCALA 1:2

						CEMUSA CORPORACIÓN EUROPEA DE MOBILIARIO URBANO S.A.	FECHA	NOMBRE	Este plano es propiedad exclusiva de Corporacion Europea de Mobiliario Urbano S.A. (CEMUSA). Prohibida su reproduccion y y comunicación a terceros sin autorización escrita de esta sociedad
						DIBUJADO	6-98	F.MATEOS	
FECHA	MODIFICACION	COMPR.	REV.	APROB.	FECHA	COMPROBADO			Oficinas centrales: Fco. Sancha nº 24 Telf. 358 33 44 - Fax. 358 08 67 - 28034 Madrid
						NORMA			

PROYECTO
COLUMNA DE EXPRESION LIBRE
Mod. CONDAL

DENOMINACION PLANO
CIMENTACION

PLANO **DIN-A3 01-00-00**
COTAS **Milimetros**
FORMATO **DIN-A3**
HOJA
ESCALAS **1/10**

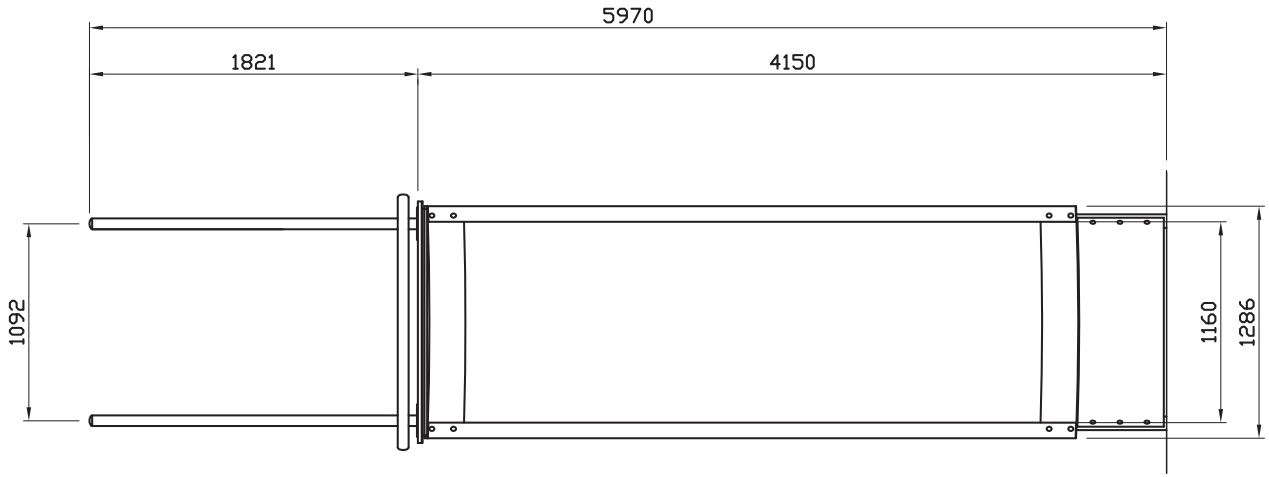

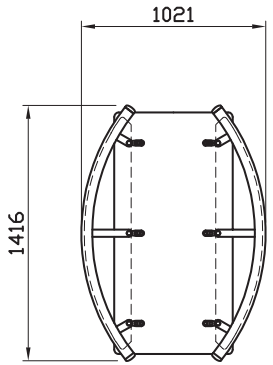

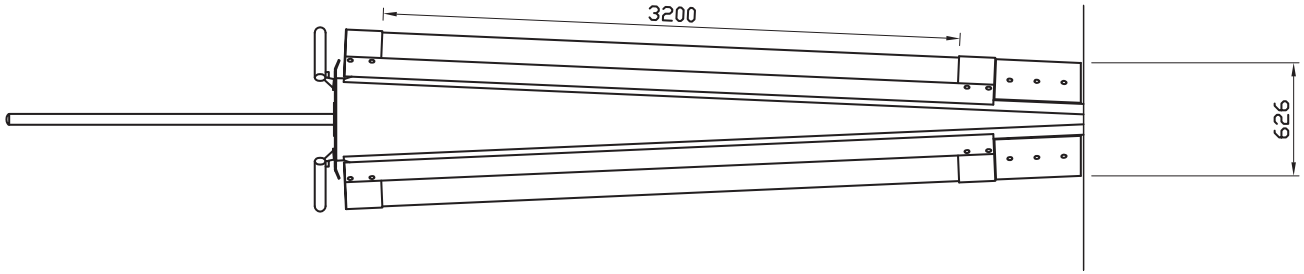

						CEMUSA		Este plano es propiedad exclusiva de Corporacion Europea de Mobiliario Urbano S.A. (CEMUSA). Prohibida su reproduccion y comunicación a terceros sin autorización escrita de esta sociedad	PROYECTO **PANEL BIENVENIDA MODELO GRIMSHAW 2 CARAS**
							FECHA / NOMBRE		
						DIBUJADO	F.MATEOS		
FECHA	MODIFICACION	COMPR.	REV.	APROB.	FECHA	COMPROBADO		Oficinas centrales: Fco. Sancha nº 24 Telf. 358 33 44 – Fax. 358 08 67 – 28034 Madrid	
						DISEÑADO			

DENOMINACION PLANO: **CONJUNTO GENERAL**

PLANO: **P.B.G2CARAS**

COTAS: **Milimetros**

FORMATO: **DIN-A3**

HOJA:

ESCALAS: **1/30**

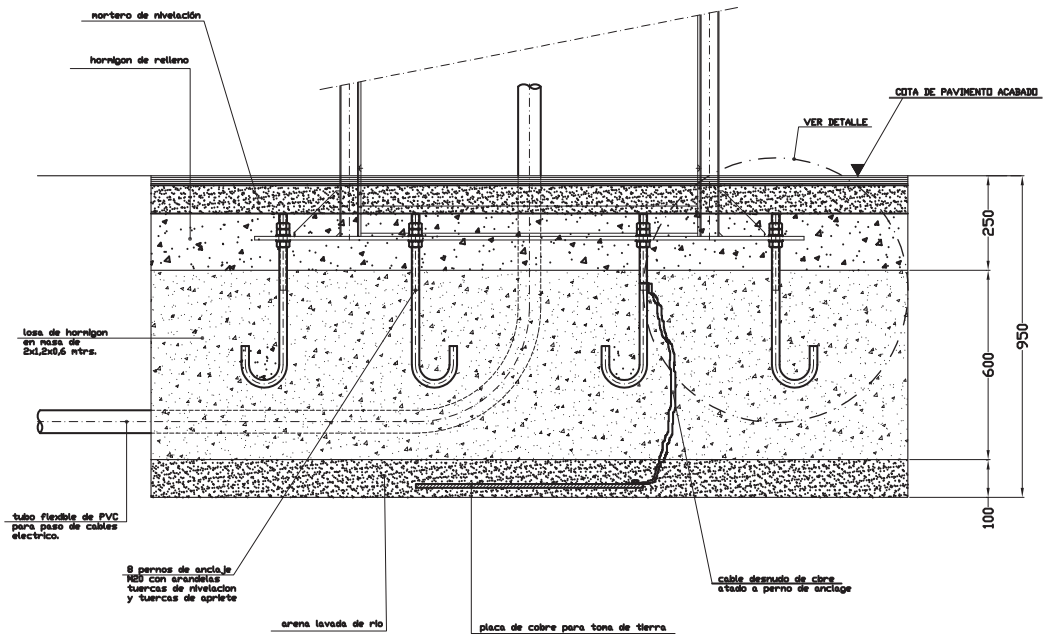

SECCION LONGITUDINAL
escala 1:5

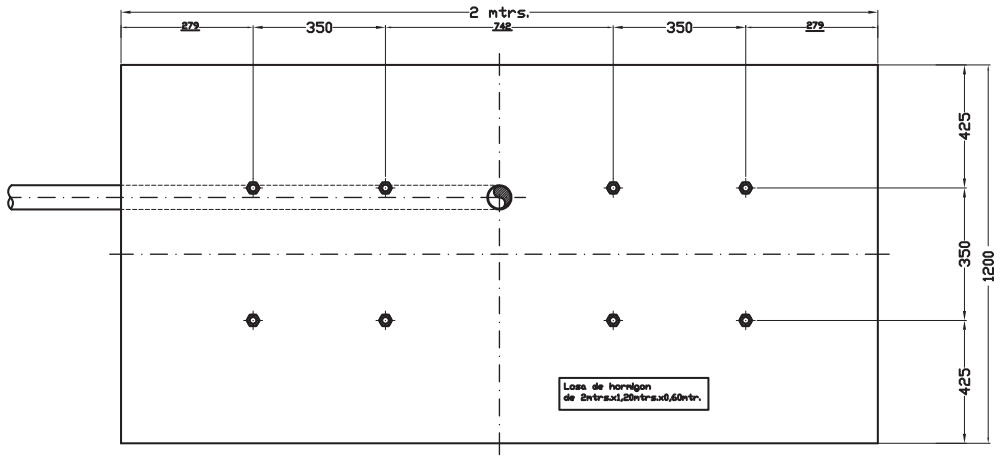

VISTA EN PLANTA

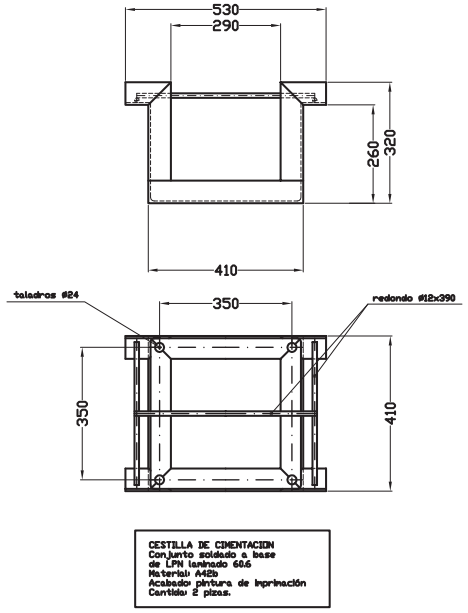

CESTILLA DE CIMENTACION
Conjunto soldado a base
de LPN laminado 60.6
Material: A42b
Acabado: pintura de imprimación
Cantidad: 2 piezas.

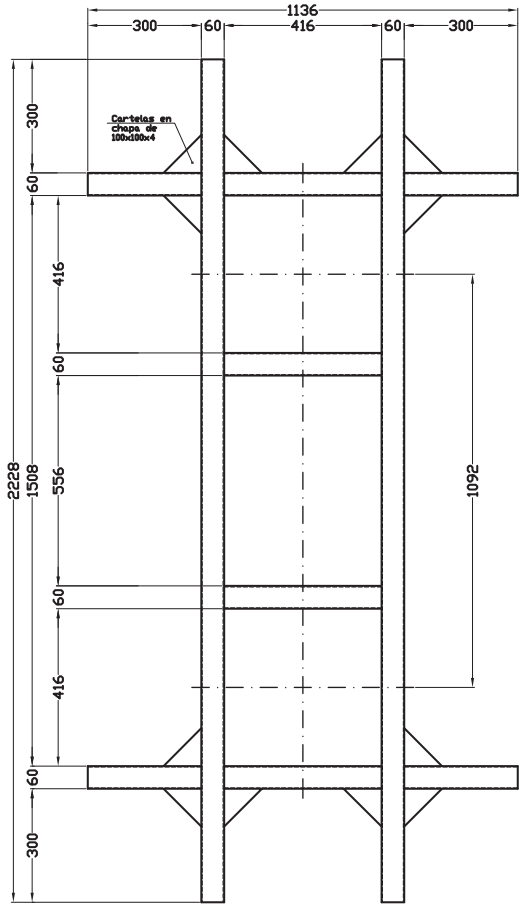

PLANTILLA DE CIMENTACION
Conjunto soldado, a base
de tubo 60x60x2,5.
Cartelas de chapa espesor 4mm.
Material: A42b
Acabado: pintura de imprimación.
Cantidad: 2 conjuntos.

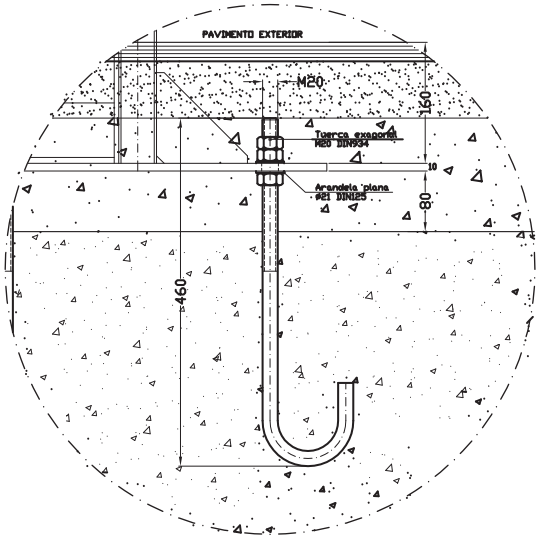

DETALLE
escala 1:1

							FECHA	NOMBRE
						DIBUJADO	12.Nov.97	L.Salgado
FECHA	MODIFICACION	COMPROB.	REV.	APROB.	FECHA	CONTROLA		
						NORMA		

CEMUSA
CORPORACIÓN EUROPEA S.A.

PROYECTO: CLUMNA GRIMSHAW (de dos caras)

PLANO Nº: C-GRI-M-2-C

DENOMINACION: CIMENTACION (cestilla y plantilla)

-011-000-000-
A0-----

HOJA: | ESCALA: 1:5

Este plano es propiedad exclusiva de Corporación Europea de Mobiliario Urbano S.A. (CEMUSA)
Prohibida su comunicación a terceros sin autorización escrita de esta sociedad

Oficinas centrales: c/ Francisco Sancha nº 24 -Tel. 358 33 44 -Fax 358 08 67 -28034 Madrid

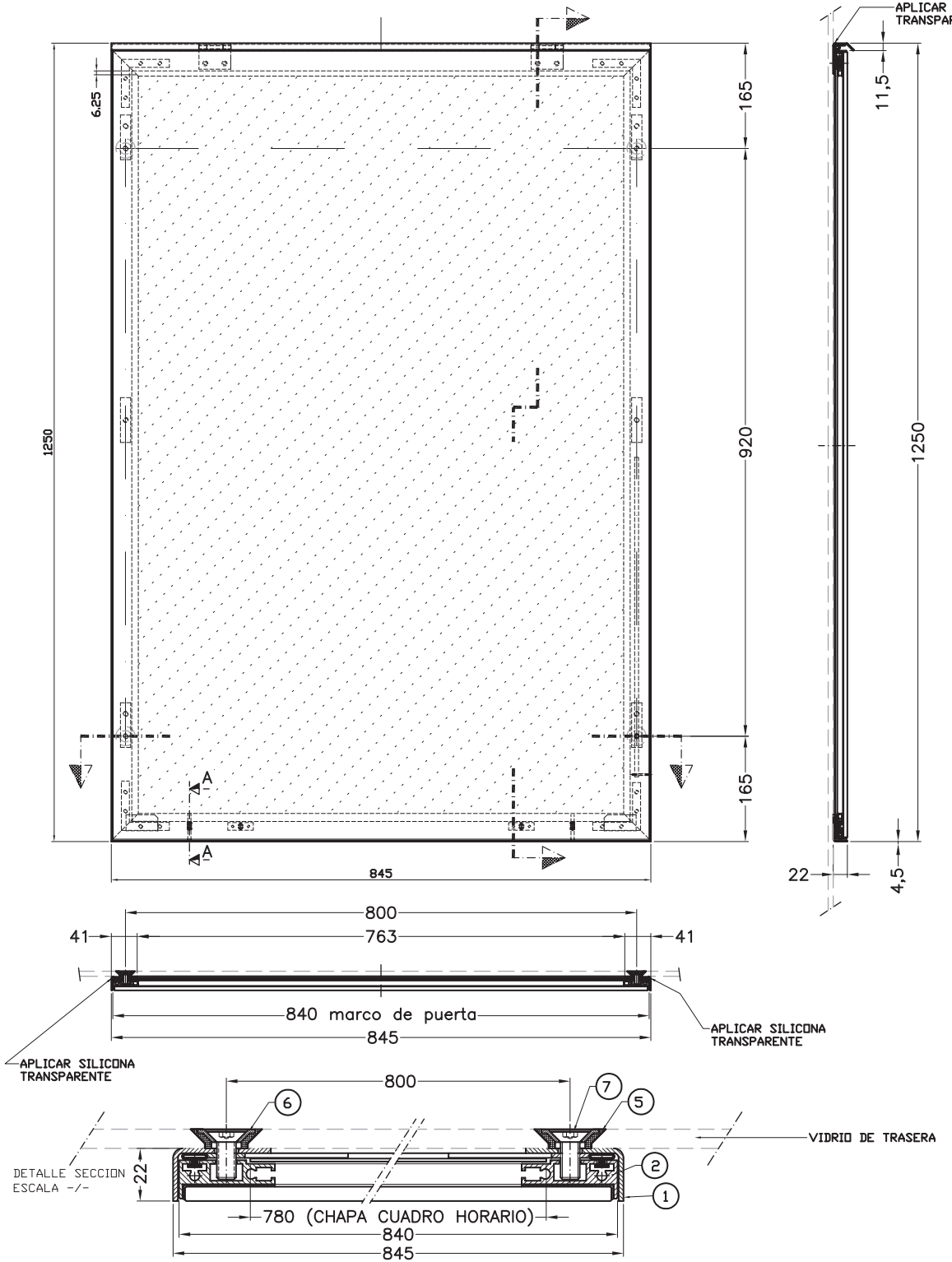

Las piezas 5,6 y 7 se utilizaran para montaje

MARCA	DENOMINACION	N°PIEZAS	MATERIAL
7	Tornillo fijación de marco M8x15 Part.56	4	acero Inox. AISI-304
6	Casquillo de centrado Part. 35B	4	acero Inox. AISI-304
5	Casquillo de plastico Part 35A	4	Nylon negro
4	Tornillo c. avellanada Din87 de M4x10	8	acero Inox. AISI-304
3	Chapa rectangular 1,2x780x1175	1	material y acabado según pedido
2	Puerta cuadro horario	1	aluminio
1	Marco estructura de cuadro horario	1	según pedido inox. o chapa galv.

FECHA	MODIFICACION	COMPROB.	REV.	APROB.	FECHA
AGOS. 2010	ACTUALIZACION	F.ZAMORANO	01	--	AGOS. 2010

CEMUSA

	FECHA	NOMBRE
DIBUJADO	----	R. SALIM
COMPROBADO	--------	
DISEÑADO	--------	

PROYECTO
CUADRO HORARIO -H-

PLANO N°
-CUA-HO-H-
00-01-00

DENOMINACION
CONJUNTO GENERAL

COTAS **MILIMETROS**

FORMATO **DIN A2**

HOJA

ESCALA **1/5**

Este plano es propiedad exclusiva de Corporación Europea de Mobiliario Urbano S.A. (CEMUSA)
Prohibida su comunicación a terceros sin autorización escrita de esta sociedad

Oficinas centrales: c/ Francisco Sancha nº 24 -Tel. 358 33 44 -Fax 358 14 59 -28034 Madrid

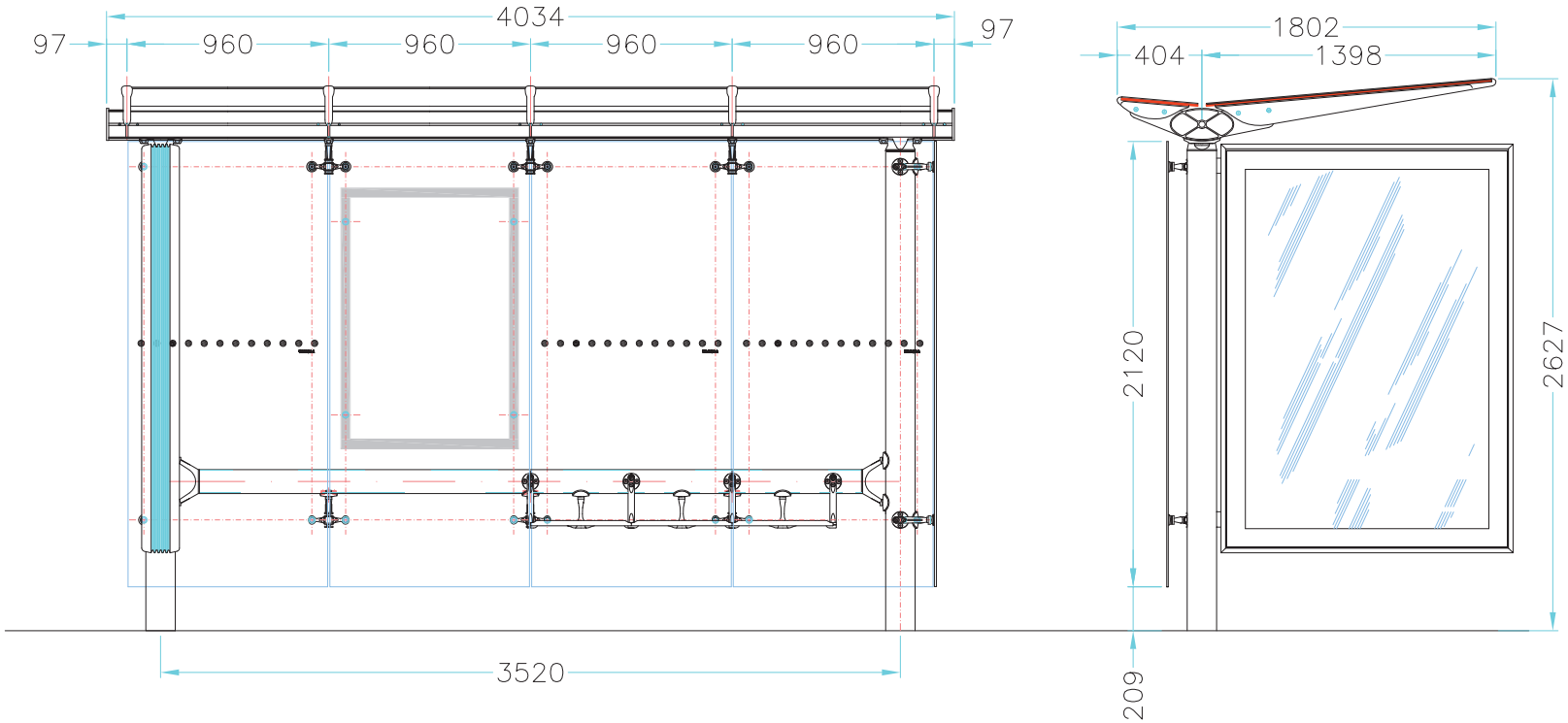

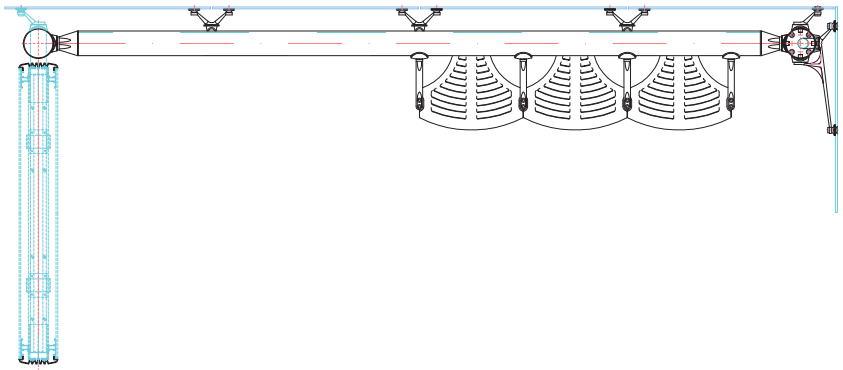

						CEMUSA CORPORACIÓN EUROPEA DE MOBILIARIO URBANO S.A.		Este plano es propiedad exclusiva de Corporación Europea de Mobiliario Urbano S.A. (CEMUSA). Prohibida su reproducción y comunicación a terceros sin autorización escrita de esta sociedad.	PROYECTO: MARQUESINA GRIMSHAW S2
							FECHA / NOMBRE		
						DIBUJADO	01/2002 R. Salim		
FECHA	MODIFICACION	COMPR.	REV.	APROB.	FECHA	COMPROBADO		Oficinas centrales: Fco. Sancha nº 24 Telf. 358 33 44 – Fax. 358 08 67 – 28034 Madrid	
						NORMA			

DENOMINACION PLANO: CONJUNTO GENERAL

PLANO: M/GRIM-S2 00-00-00

FORMATO: DIN-A3

HOJA: 1 de 1

ESCALAS: 1/25

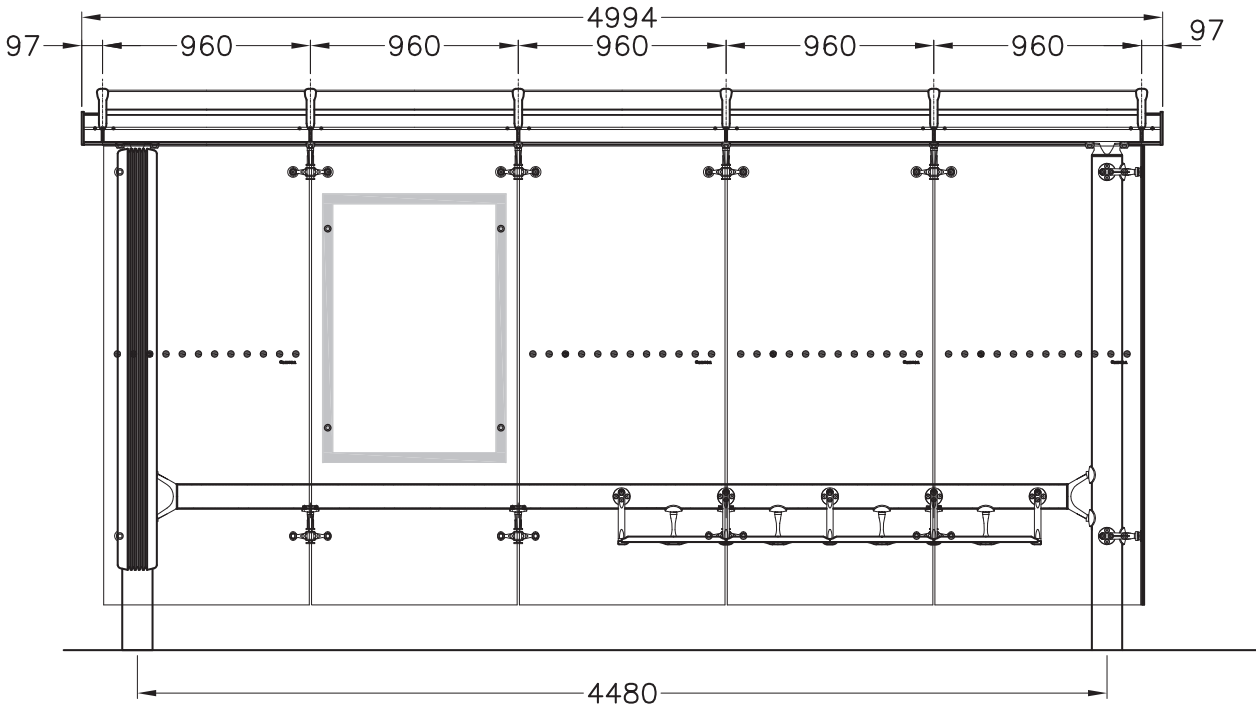

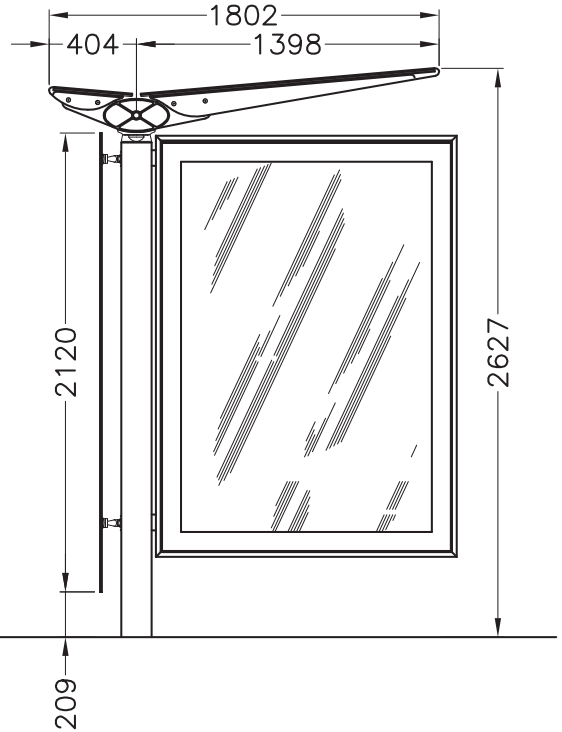

DETALLE DE PLACAS BASE

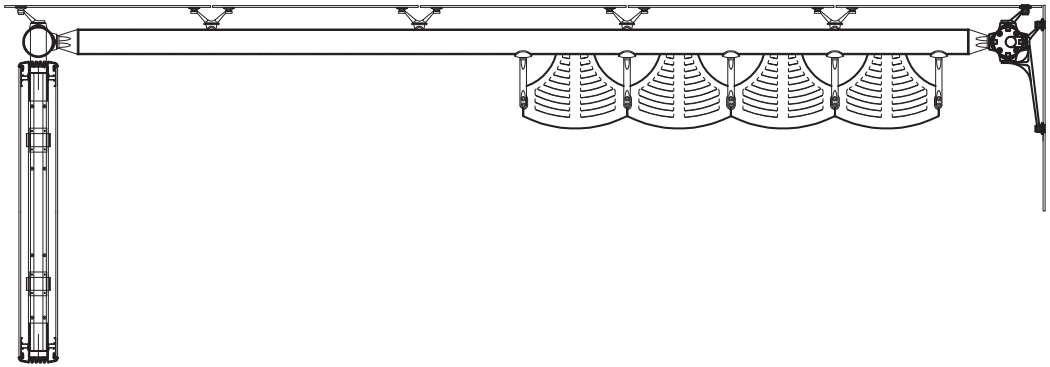

FECHA	MODIFICACION	COMPR.	REV.	APROB.	FECHA	CEMUSA	FECHA	NOMBRE	PROYECTO: MARQUESINA GRIMSHAW S3	DENOMINACION PLANO: CONJUNTO GENERAL
						DIBUJADO	01/2002	R. Salim		PLANO: M/GRIM-S3 00-00-00
						COMPROBADO				FORMATO: DIN-A3
						NORMA				HOJA: | de | ESCALAS: 1/25

Este plano es propiedad exclusiva de Corporación Europea de Mobiliario Urbano S.A. (CEMUSA).

Prohibida su reproducción y comunicación a terceros sin autorización escrita de esta sociedad.

Oficinas centrales: Fco. Sancha nº 24 Telf. 358 33 44 – Fax. 358 08 67 – 28034 Madrid

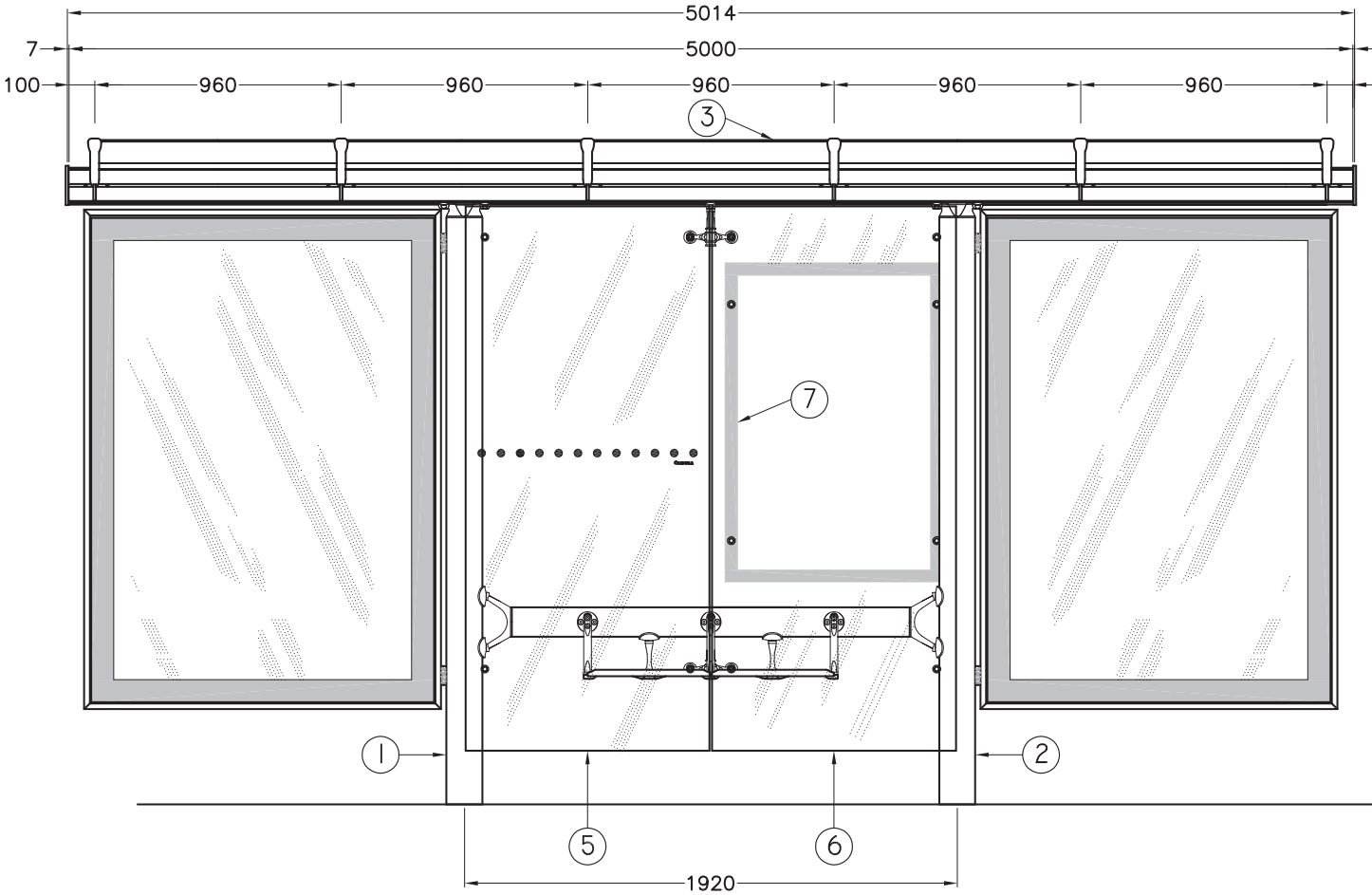

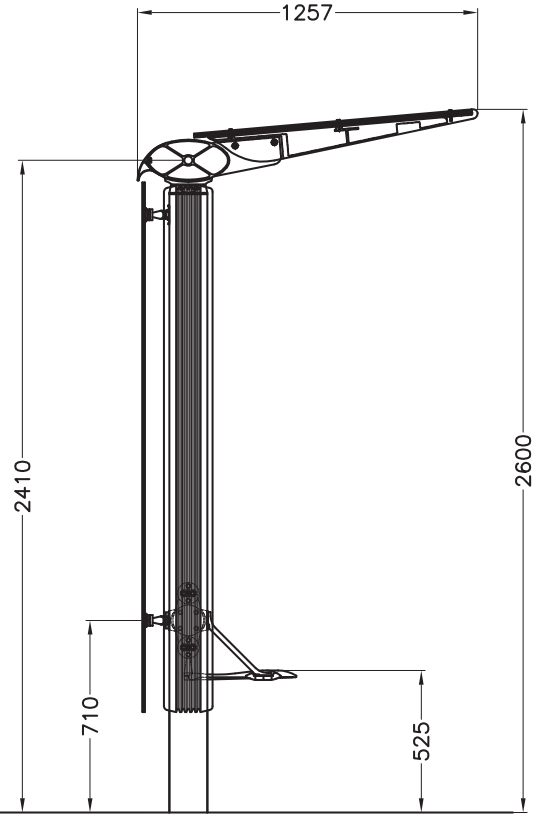

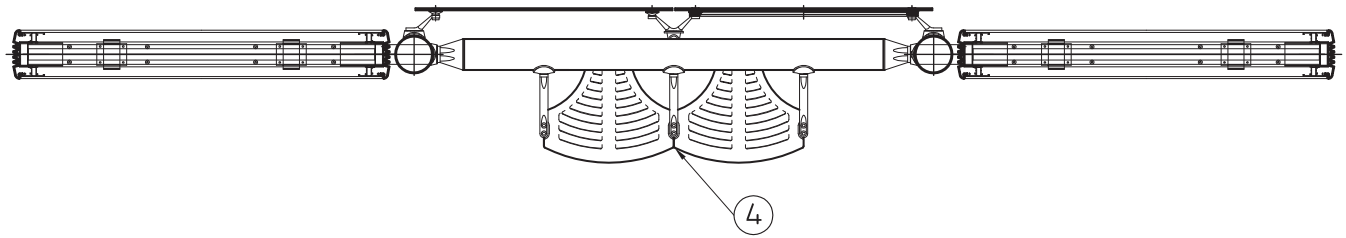

MARCA	DENOMINACION	CODIGO	Nº PIEZAS	NORMA
7	CUADRO HORARIO "H"		1	–
6	VIDRIO TEMPLADO 2120x980x8mm TAL.	V21CT010000001	1	–
5	VIDRIO TEMPLADO 2120x980x8mm BANDA	V21CB010000001	1	–
4	TRAVESAÑO CORTO 3 BANCOS	TRAST012000002	1	–
3	TECHO 5x1,2 P.LORO 2 OPPIS TRASERA	TECSV012000001	1	–
2	POSTE IZQUIERDO + OPPI BADERA	COPBD032500001	1	–
1	POSTE DERECHO + OPPI BANDERA	COPBI032400001	1	–

FECHA	MODIFICACION	COMPROB.	REV.	APROB.	FECHA

CEMUSA

	FECHA	NOMBRE
DIBUJADO	06/2002	R. Salim
CONTROLA		F.Mancha
NORMA		

PROYECTO: MARQUESINA GRIMSHAW S4 "B"

PLANO Nº: M/GRIM-S4B 00-00-01

DENOMINACION: CONJUNTO GENERAL

FORMATO: DIN A1

HOJA: 1 de 1

ESCALA: 1/10

Este plano es propiedad exclusiva de Corporación Europea de Mobiliario Urbano S.A. (CEMUSA)
Prohibida su comunicación a terceros sin autorización escrita de esta sociedad

Oficinas centrales: c/ Fracisco Sancha nº 24 –Tel. 358 33 44 –Fax 358 08 67 –28034 Madrid

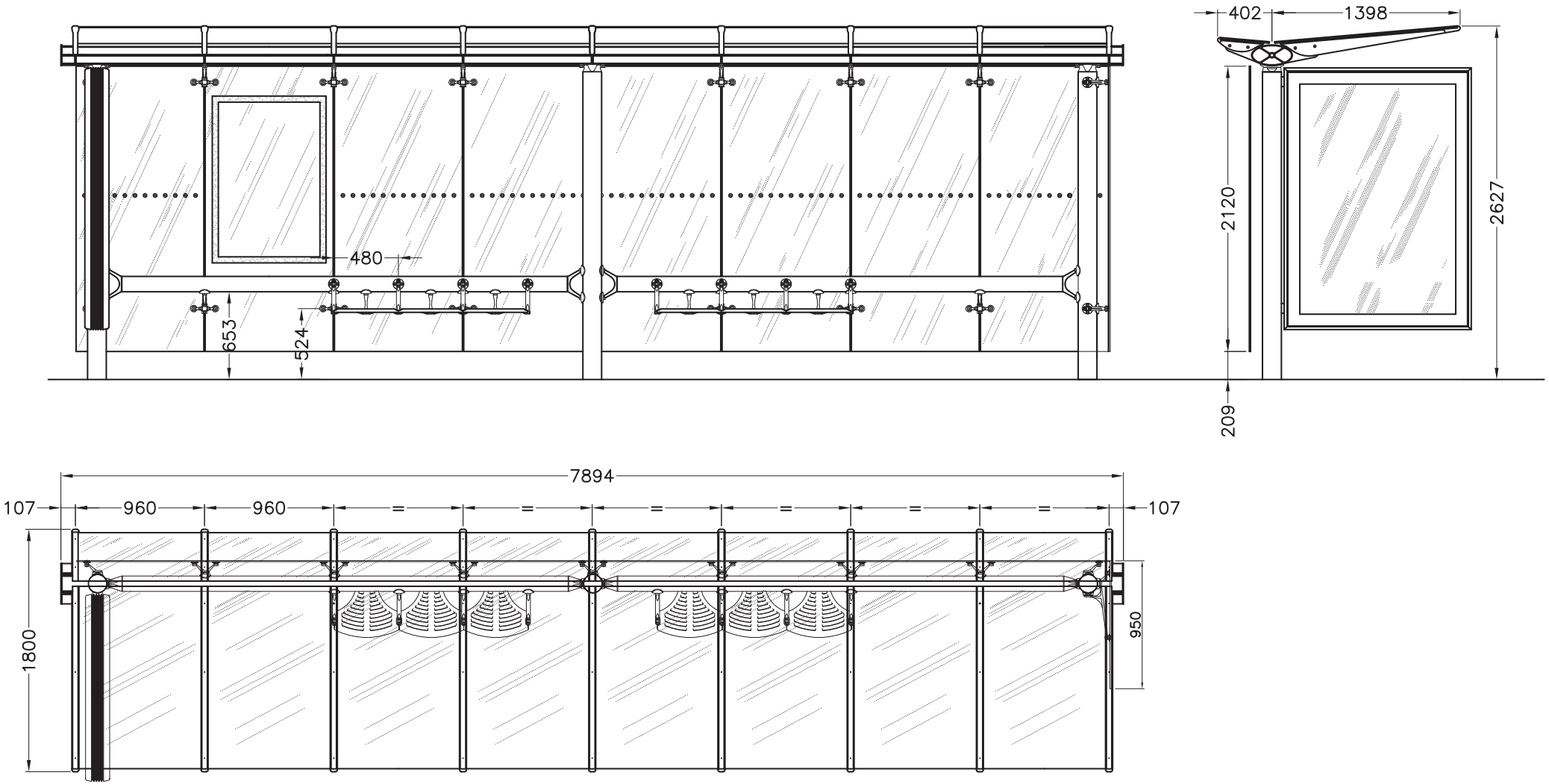

						CEMUSA	Este plano es propiedad exclusiva de Corporación Europea de Mobiliario Urbano S.A. (CEMUSA). Prohibida su reproducción y comunicación a terceros sin autorización escrita de esta sociedad.	PROYECTO	DENOMINACION PLANO	PLANO	
						FECHA / NOMBRE		MARQUESINA GRIMSHAW S6A	CONJUNTO GENERAL	M/GRIM-S6A 00-00-00	
						DIBUJADO 01/2002 R. Salim				FORMATO DIN-A3	
FECHA	MODIFICACION	COMPR.	REV.	APROB.	FECHA	COMPROBADO	Oficinas centrales: Fco. Sancha nº 24 Telf. 358 33 44 – Fax. 358 08 67 – 28034 Madrid			HOJA | de |	ESCALAS 1/30
						NORMA					

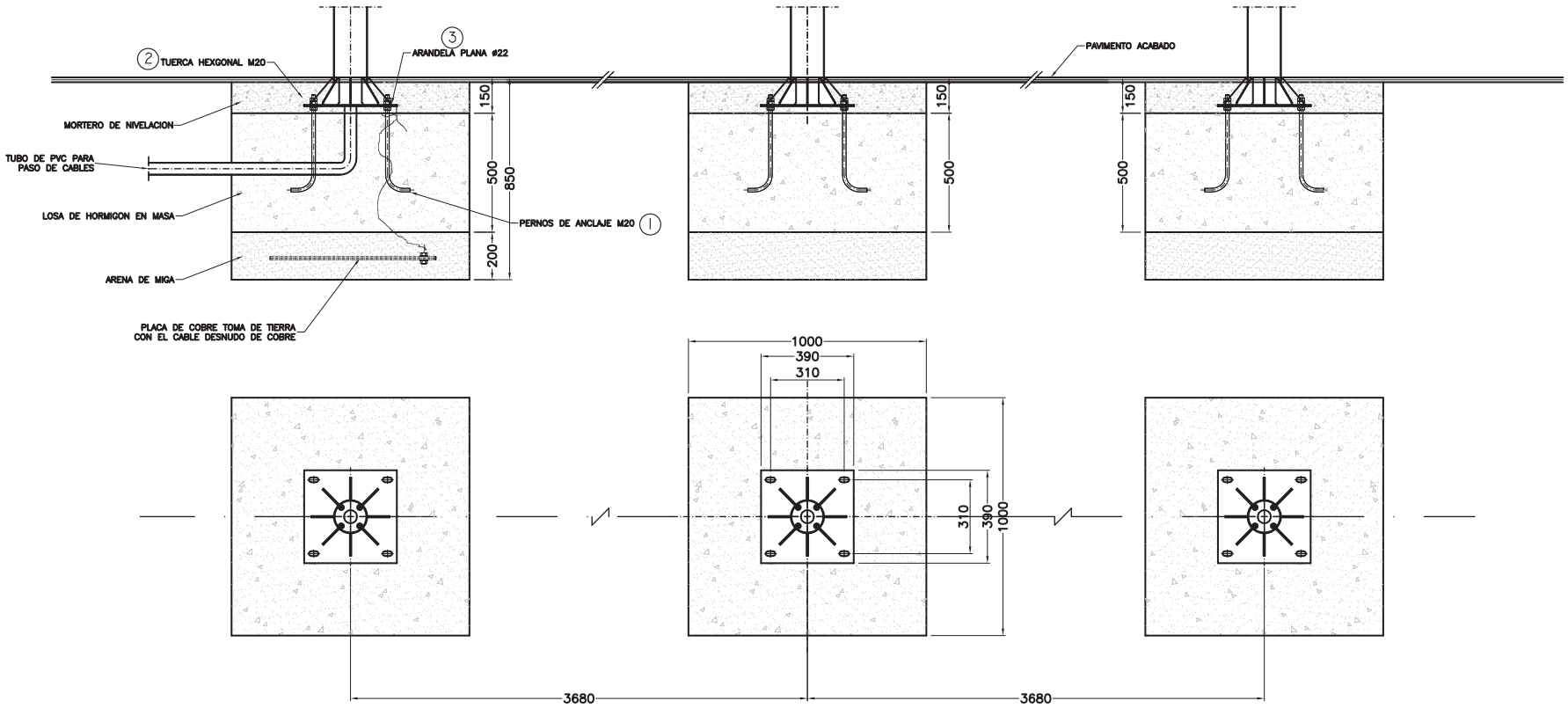

MARCA	DENOMINACION	MATERIAL	Nº PIEZAS	NORMA
3	Arandela plana ø22	inox	24 x conjun.	DIN 125
2	Tuerca hexagonal M20	inox	36 x conjun.	DIN 934
1	Perno de anclaje M20X500	inox	12 x conjun.	

FECHA	MODIFICACION	COMPROB.	REV.	APROB.	FECHA

CEMUSA

	FECHA	NOMBRE
DIBUJADO	01-2007	R. Salim
CONTROLA		F.Moncho
NORMA		

DENOMINACION: MARQUESINA GRIMSHAW S6A

PLANO Nº: M/GRIM-S6A 01-01-00

PROYECTO: CONJUNTO DE CIMENTACION

FORMATO: DIN A1

HOJA: 1 de 1

ESCALA: 1/10

Este plano es propiedad exclusiva de Corporación Europea de Mobiliario Urbano S.A. (CEMUSA)
Prohibida su comunicación a terceros sin autorización escrita de esta sociedad

Oficinas centrales: c/ Fracisco Sancha nº 24 –Tel. 358 33 44 –Fax 358 08 67 –28034 Madrid

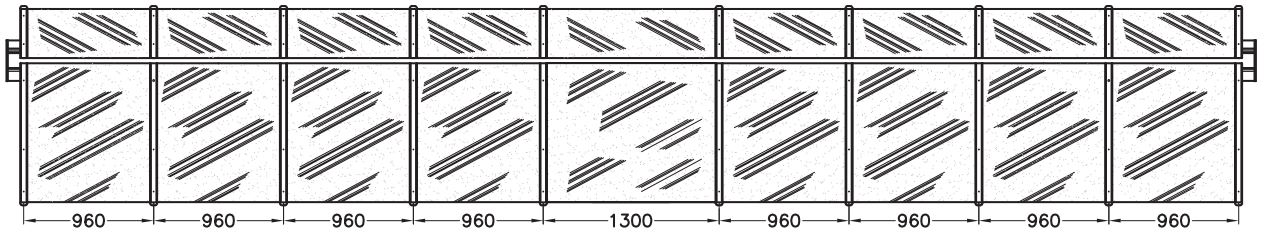

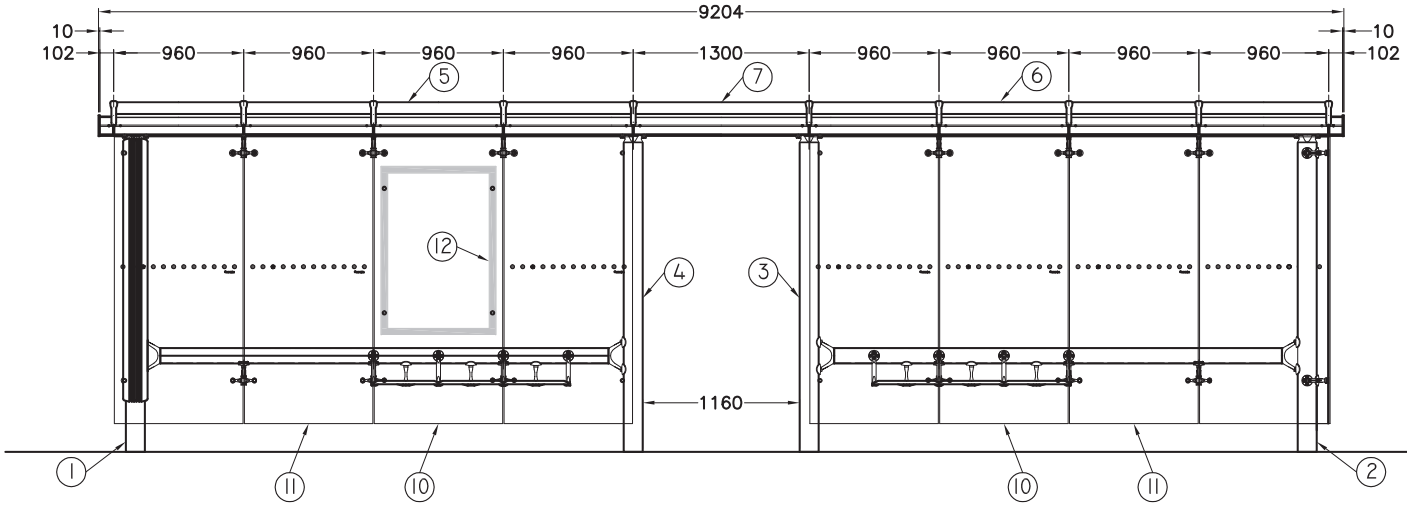

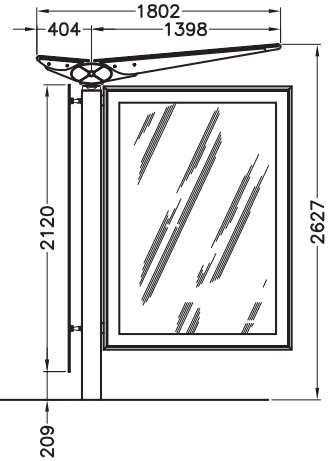

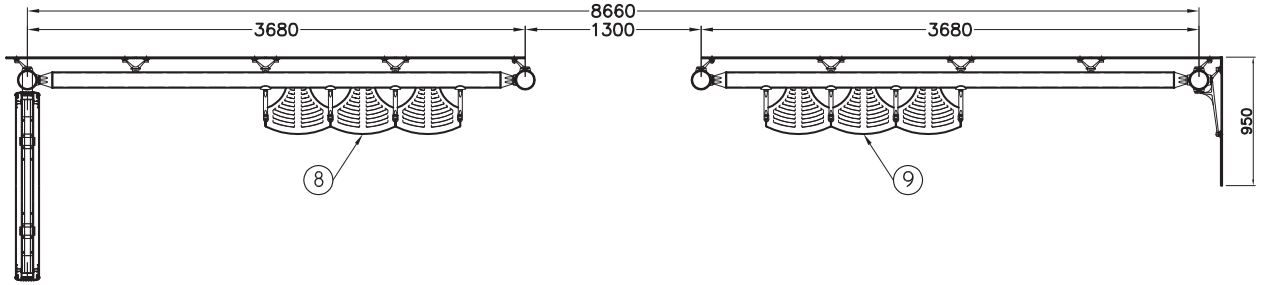

MARCA	DENOMINACION	CODIGO	Nº PIEZAS	NORMA
12	CUADRO HORARIO "H"		–	
11	VIDRIO TEMPLADO 2120x980x8mm TAL.	V21CT010000001	2	–
10	VIDRIO TEMPLADO 2120x980x8mm BANDA	V21CB010000001	6	–
9	TRAVESAÑO DERECHO DOBLE 4m	TRADD011100001	1	–
8	TRAVESAÑO IZQUIERDO DOBLE 4m	TRADI011100001	1	–
7	TECHO CENTRAL DOBLE 1.3x1.8m	SIN CODIGO	1	–
6	TECHO DERECHO DOBLE 4x1.8m	TECDD011100001	1	–
5	TECHO IZQUIERDO DOBLE 4x1.8m	TECID011100001	1	–
4	POSTE DERECHO (SK 15 INVERTIDA)	POGDC010000003	1	–
3	POSTE IZQUIERDO (SK 15 INVERTIDA)	POGIZ010000003	1	–
2	POSTE DERECHO	POGDC010000001	1	–
1	POSTE IZQUIERDO + OPPI	COPIZ031000001	1	–

FECHA	MODIFICACION	COMPROB.	REV.	APROB.	FECHA

CEMUSA

	FECHA	NOMBRE
DIBUJADO	09/2002	R. Salim
CONTROLA		F.Mancha
NORMA		

PROYECTO
MARQUESINA GRIMSHAW DOBLE
9M CON PASO CENTRAL

PLANO Nº
M/GRIM-S14B
00-00-00

DENOMINACION
CONJUNTO GENERAL

FORMATO DIN A1

HOJA 1 de 1

ESCALA 1/20

Este plano es propiedad exclusiva de Corporación Europea de Mobiliario Urbano S.A. (CEMUSA)
Prohibida su comunicación a terceros sin autorización escrita de esta sociedad

Oficinas centrales: c/ Fracisco Sancha nº 24 –Tel. 358 33 44 –Fax 358 08 67 –28034 Madrid

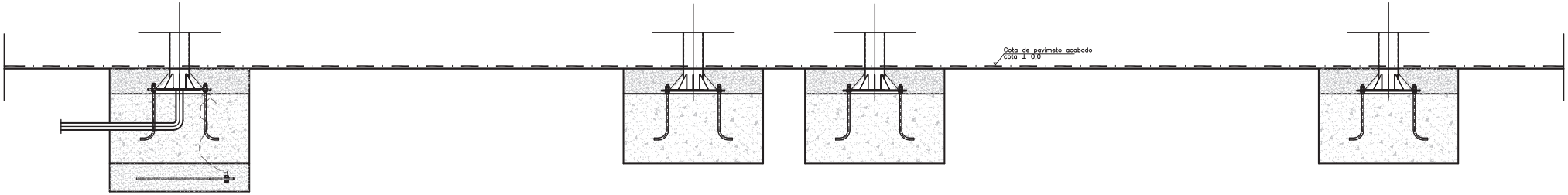

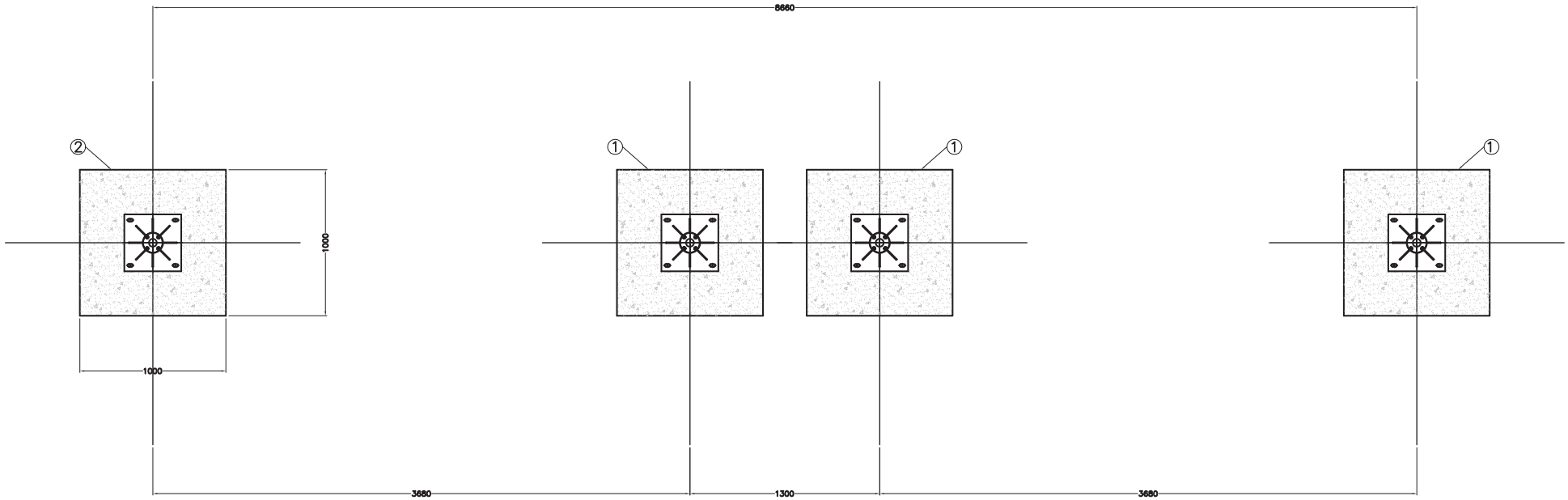

MARCA	DENOMINACION	MATERIAL	N° PIEZAS	NORMA
2	CIMENTACION TIPO 2		2	VER PLANO
1	CIMENTACION TIPO 1		2	VER PLANO

FECHA	MODIFICACION	COMPROB.	REV.	APROB.	FECHA

CEMUSA

	FECHA	NOMBRE
DIBUJADO	08/2002	R. Salim
CONTROLA		
NORMA		

DENOMINACION

MARQUESINA GRIMSHAW SI4B

PROYECTO

CIMENTACION
CONJUNTO GENERAL

PLANO N°

M/GRIM-SI4B
01-01-00

FORMATO DIN A1

HOJA 1 de 1

ESCALA 1/15

Este plano es propiedad exclusiva de Corporación Europea de Mobiliario Urbano S.A. (CEMUSA)
Prohibida su comunicación a terceros sin autorización escrita de esta sociedad

Oficinas centrales: c/ Fracisco Sancha nº 24 –Tel. 358 33 44 –Fax 358 08 67 –28034 Madrid

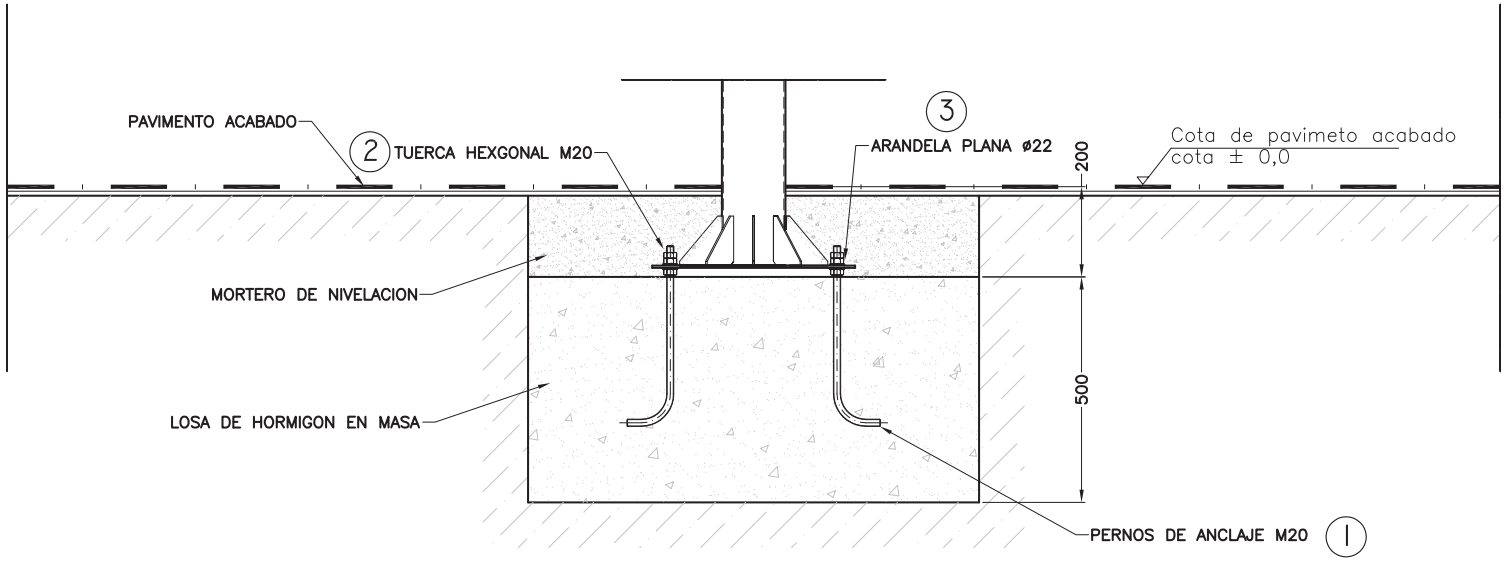

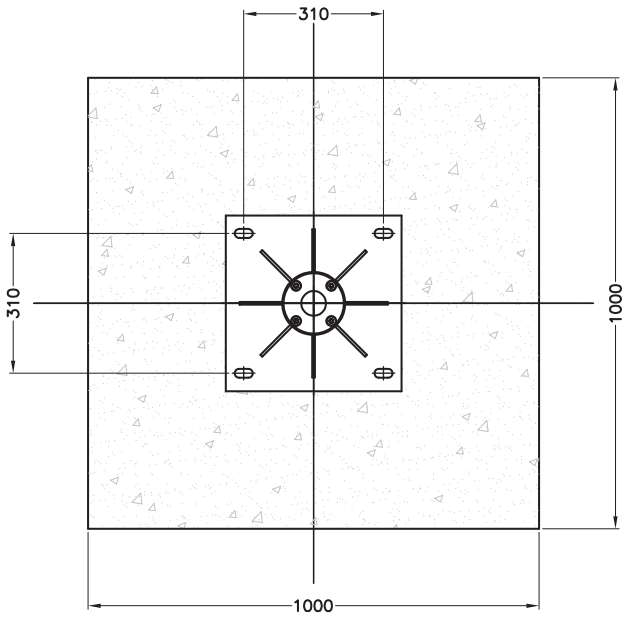

CIMENTACION TIPO "1"
CANTIDAD: 3 POR CONJUNTO

MARCA	DENOMINACION	MATERIAL	Nº PIEZAS	NORMA
3	Arandela plana ø22	inox	8 x conjun.	DIN 125
2	Tuerca hexagonal M20	inox	12 x conjun.	DIN 934
1	Perno de anclaje M20X500	inox	4 x conjun.	

FECHA	MODIFICACION	COMPROB.	REV.	APROB.	FECHA

CEMUSA

	FECHA	NOMBRE
DIBUJADO	08/2002	R. Salim
CONTROLA		
NORMA		

DENOMINACION
MARQUESINA GIMSHAW SI4B

PLANO Nº
M/GRIM-SI4B
01-02-00

PROYECTO
CIMENTACION TIPO "I"

FORMATO DIN AI

HOJA 1 de 1

ESCALA 1/6

Este plano es propiedad exclusiva de Corporación Europea de Mobiliario Urbano S.A. (CEMUSA)
Prohibida su comunicación a terceros sin autorización escrita de esta sociedad

Oficinas centrales: c/ Fracisco Sancha nº 24 –Tel. 358 33 44 –Fax 358 08 67 –28034 Madrid

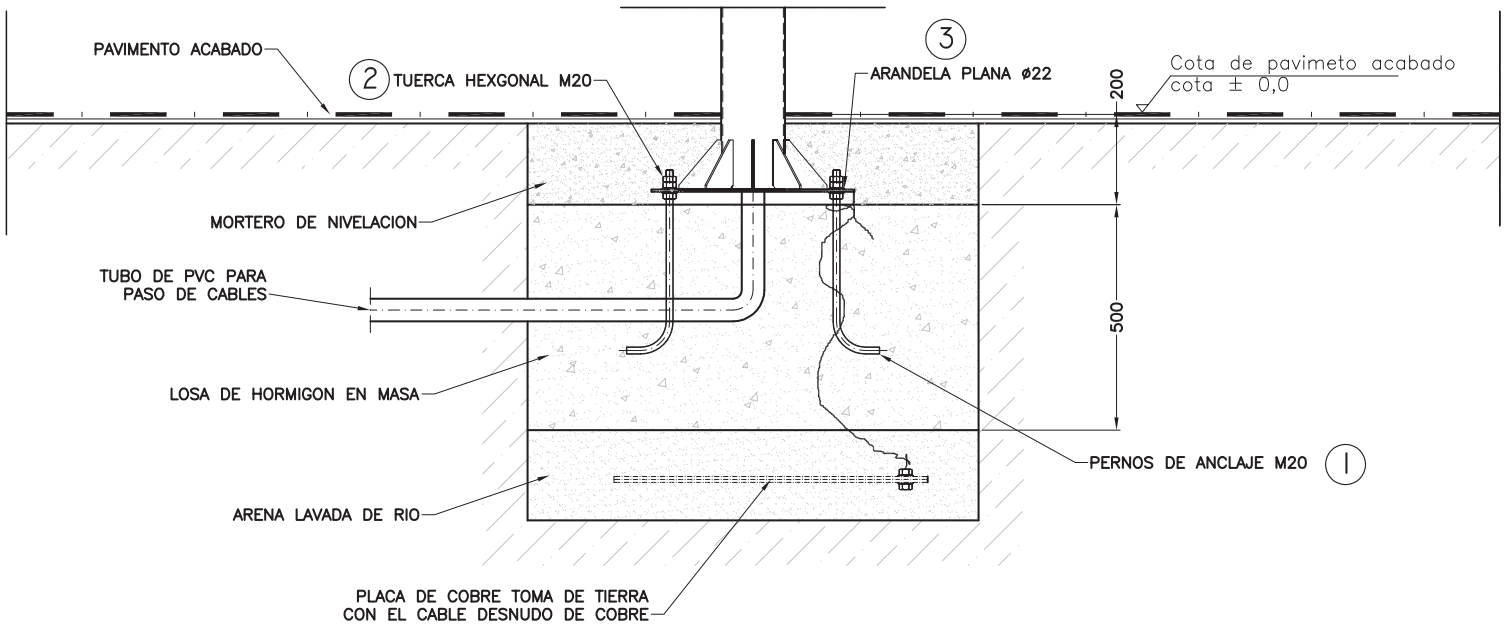

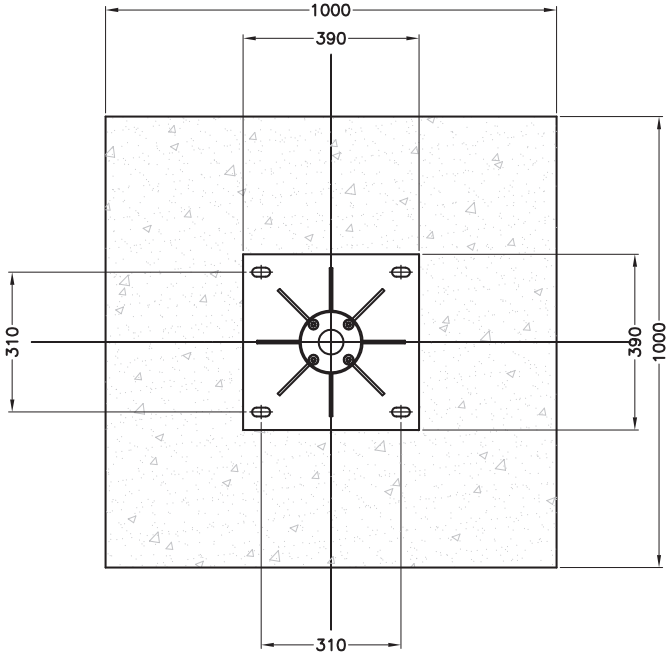

CIMENTACION TIPO "2"
CANTIDAD: 1 POR CONJUNTO

MARCA	DENOMINACION	MATERIAL	Nº PIEZAS	NORMA
3	Arandela plana ø22	inox	8 x conjun.	DIN 125
2	Tuerca hexagonal M20	inox	12 x conjun.	DIN 934
1	Perno de anclaje M20X500	inox	4 x conjun.	

FECHA	MODIFICACION	COMPROB.	REV.	APROB.	FECHA

CEMUSA

	FECHA	NOMBRE
DIBUJADO	08/2002	R. Salim
CONTROLA		
NORMA		

DENOMINACION
MARQUESINA GIMSHAW SI4

PROYECTO
CIMENTACION TIPO "2"

PLANO Nº
M/GRIM-SI4
01-02-00

FORMATO DIN A1

HOJA 1 de 1

ESCALA 1/6

Este plano es propiedad exclusiva de Corporación Europea de Mobiliario Urbano S.A. (CEMUSA)
Prohibida su comunicación a terceros sin autorización escrita de esta sociedad

Oficinas centrales: c/ Fracisco Sancha nº 24 –Tel. 358 33 44 –Fax 358 08 67 –28034 Madrid

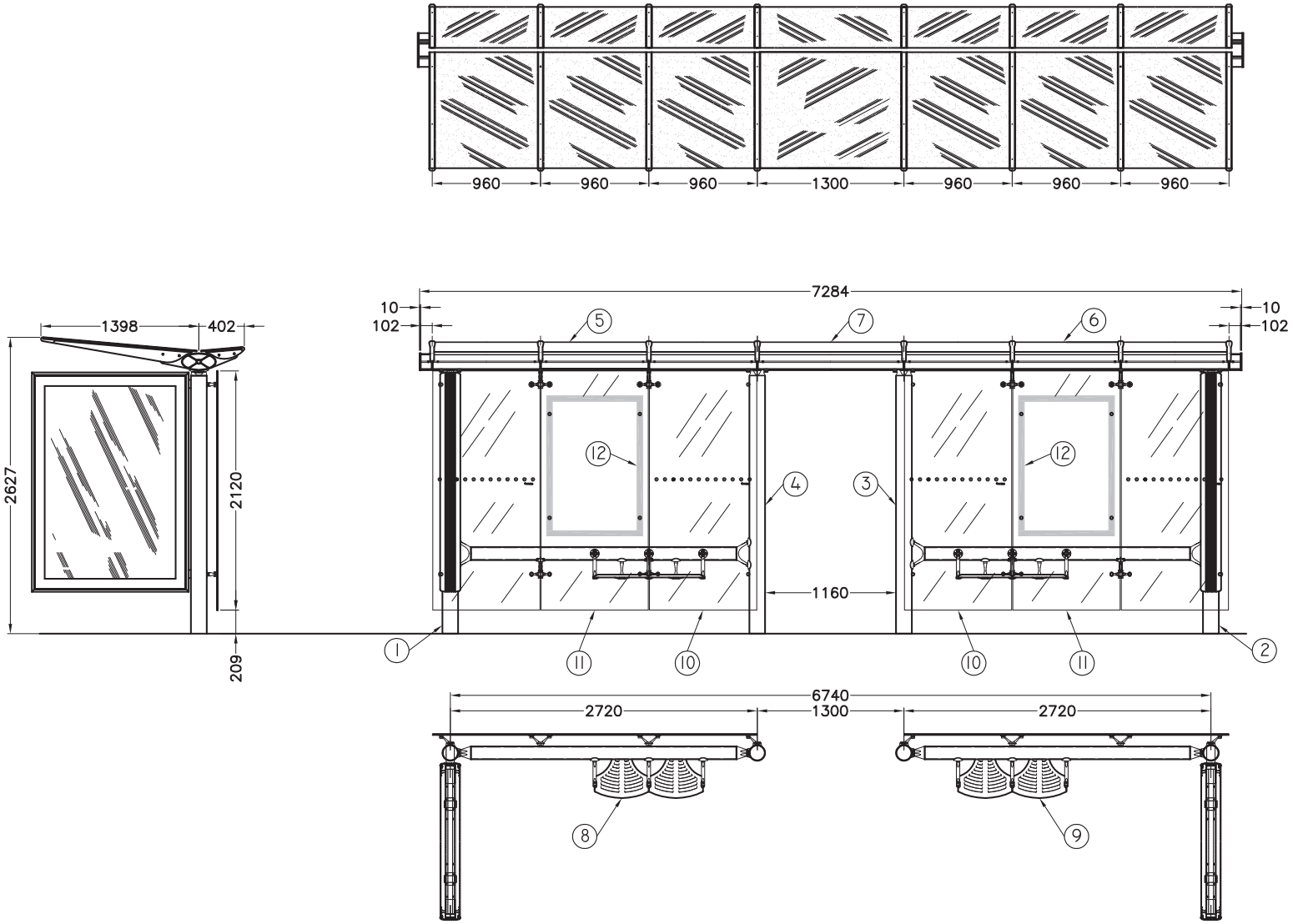

MARCA	DENOMINACION	CODIGO	Nº PIEZAS	NORMA
12	CUADRO HORARIO "H"		–	
11	VIDRIO TEMPLADO 2120x980x8mm TAL.	V21CT010000001	2	–
10	VIDRIO TEMPLADO 2120x980x8mm BANDA	V21CB010000001	4	–
9	TRAVESAÑO DERECHO DOBLE 3m	SIN CODIGO	1	–
8	TRAVESAÑO IZQUIERDO DOBLE 3m	SIN CODIGO	1	–
7	TECHO CENTRAL DOBLE 1.3x1.8m	SIN CODIGO	1	–
6	TECHO DERECHO DOBLE 3x1.8m	SIN CODIGO	1	–
5	TECHO IZQUIERDO DOBLE 3x1.8m	SIN CODIGO	1	–
4	POSTE DERECHO (SK 15 INVERTIDA)	POGDC010000003	1	–
3	POSTE IZQUIERDO (SK 15 INVERTIDA)	POGIZ010000003	1	–
2	POSTE DERECHO + OPPI	COPDC031000001	1	–
1	POSTE IZQUIERDO + OPPI	COPIZ031000001	1	–

FECHA	MODIFICACION	COMPROB.	REV.	APROB.	FECHA

CEMUSA

	FECHA	NOMBRE
DIBUJADO	09/2002	R. Salim
CONTROLA		F.Mancha
NORMA		

PROYECTO
MARQUESINA GRIMSHAW DOBLE
7M CON PASO CENTRAL

PLANO Nº
M/GRIM-SI5
00-00-00

DENOMINACION
CONJUNTO GENERAL

FORMATO
DIN A1

HOJA 1 de 1

ESCALA
1/20

Este plano es propiedad exclusiva de Corporación Europea de Mobiliario Urbano S.A. (CEMUSA)
Prohibida su comunicación a terceros sin autorización escrita de esta sociedad

Oficinas centrales: c/ Fracisco Sancha nº 24 –Tel. 358 33 44 –Fax 358 08 67 –28034 Madrid

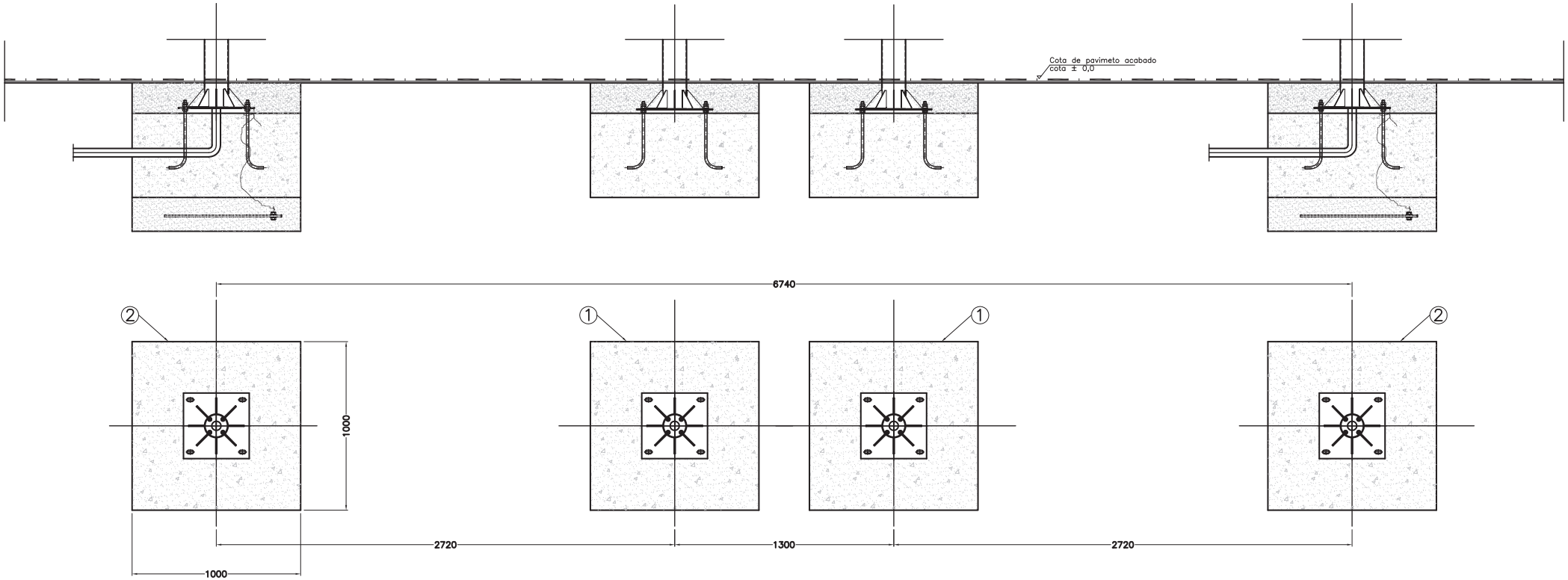

MARCA	DENOMINACION	MATERIAL	N° PIEZAS	NORMA
2	CIMENTACION TIPO 2		2	VER PLANO
1	CIMENTACION TIPO 1		2	VER PLANO

FECHA	MODIFICACION	COMPROB.	REV.	APROB.	FECHA

CEMUSA

	FECHA	NOMBRE
DIBUJADO	08/2002	R. Salim
CONTROLA		
NORMA		

DENOMINACION

MARQUESINA GRIMSHAW SI5

PROYECTO

CIMENTACION
CONJUNTO GENERAL

PLANO N°

M/GRIM-SI5
01-01-00

FORMATO DIN A1

HOJA 1 de 1

ESCALA 1/15

Este plano es propiedad exclusiva de Corporación Europea de Mobiliario Urbano S.A. (CEMUSA)
Prohibida su comunicación a terceros sin autorización escrita de esta sociedad

Oficinas centrales: c/ Fracisco Sancha nº 24 –Tel. 358 33 44 –Fax 358 08 67 –28034 Madrid

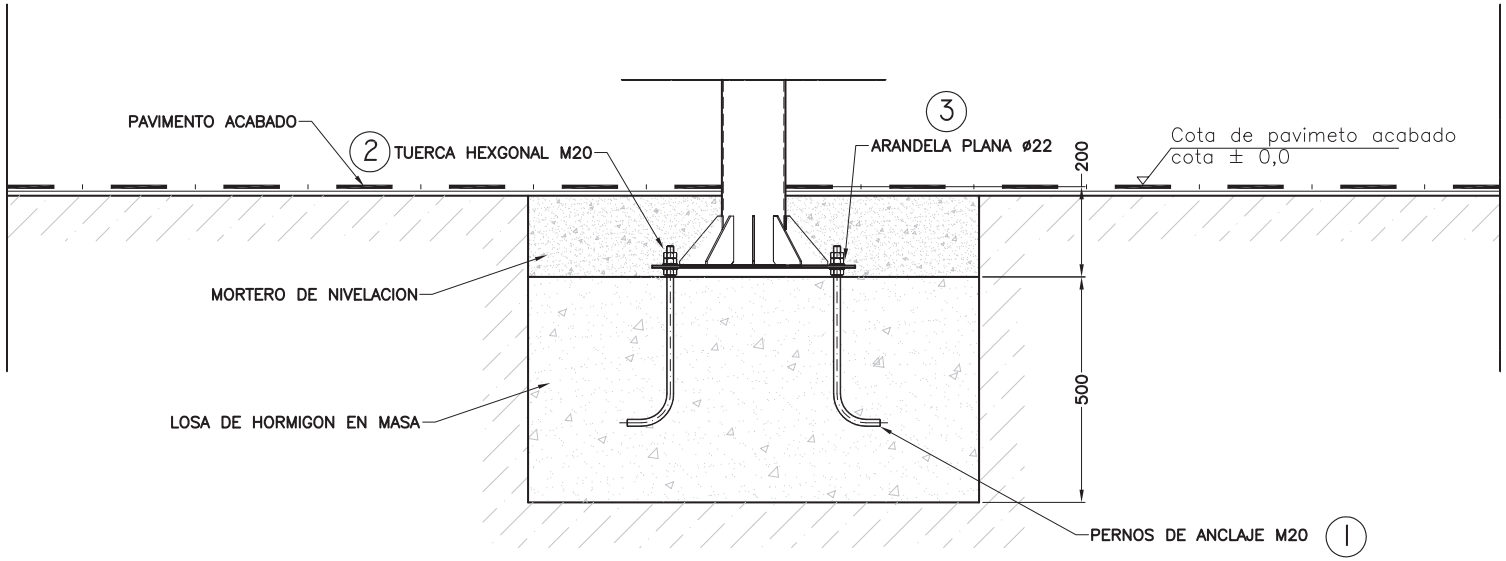

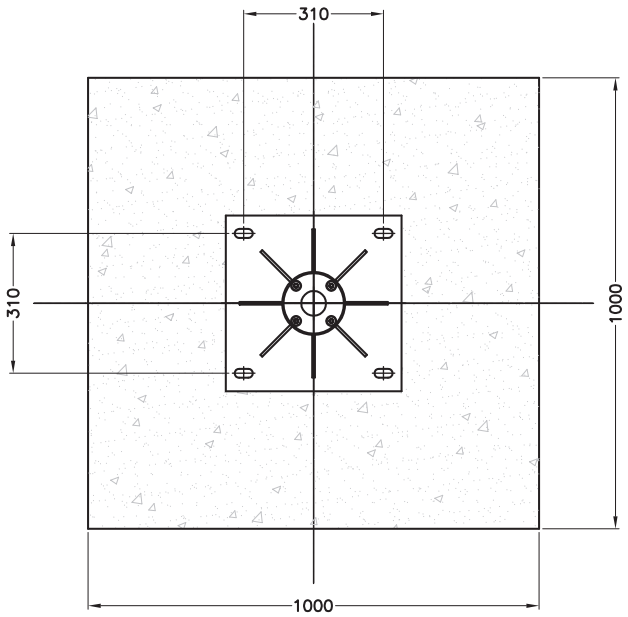

CIMENTACION TIPO "1"
CANTIDAD: 2 POR CONJUNTO

MARCA	DENOMINACION	MATERIAL	Nº PIEZAS	NORMA
3	Arandela plana ø22	inox	8 x conjun.	DIN 125
2	Tuerca hexagonal M20	inox	12 x conjun.	DIN 934
1	Perno de anclaje M20X500	inox	4 x conjun.	

FECHA	MODIFICACION	COMPROB.	REV.	APROB.	FECHA

CEMUSA

	FECHA	NOMBRE
DIBUJADO	08/2002	R. Salim
CONTROLA		
NORMA		

DENOMINACION
MARQUESINA GIMSHAW SI5

PROYECTO
CIMENTACION TIPO "I"

PLANO Nº
M/GRIM-SI5
01-02-00

FORMATO DIN A1

HOJA 1 de 1

ESCALA 1/6

Este plano es propiedad exclusiva de Corporación Europea de Mobiliario Urbano S.A. (CEMUSA)
Prohibida su comunicación a terceros sin autorización escrita de esta sociedad

Oficinas centrales: c/ Fracisco Sancha nº 24 –Tel. 358 33 44 –Fax 358 08 67 –28034 Madrid

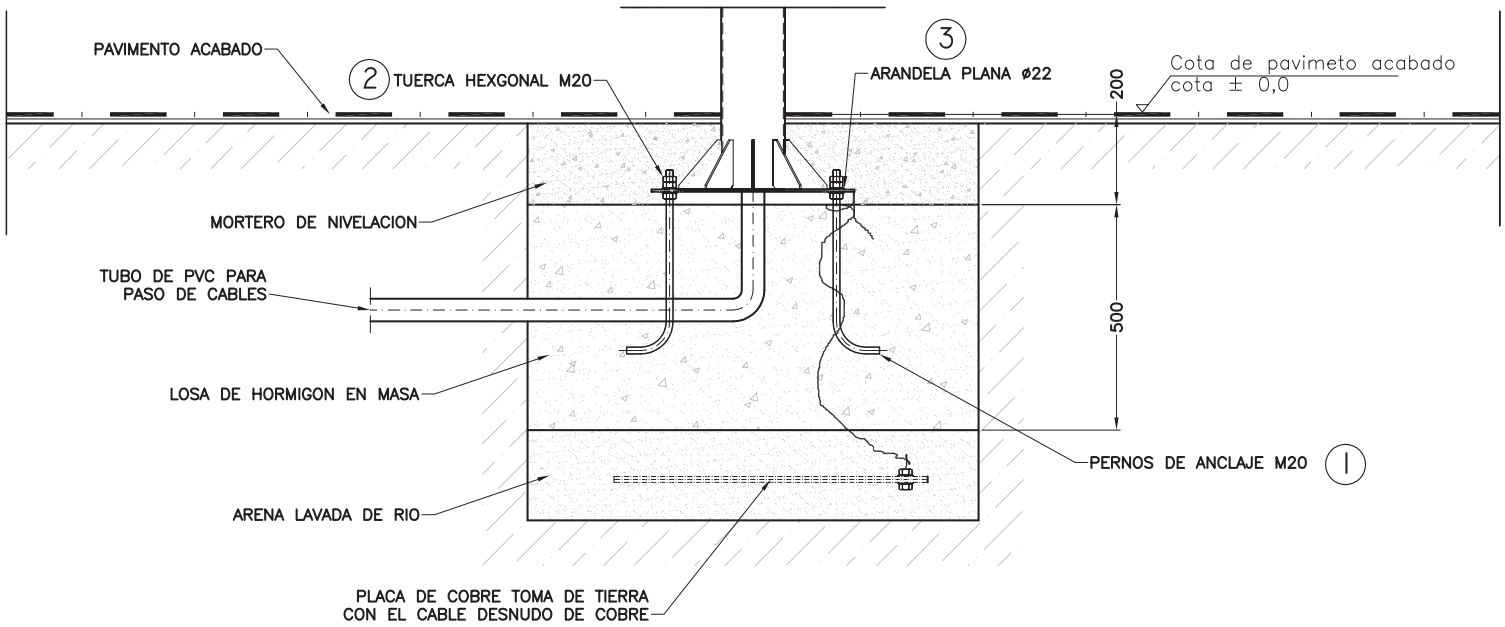

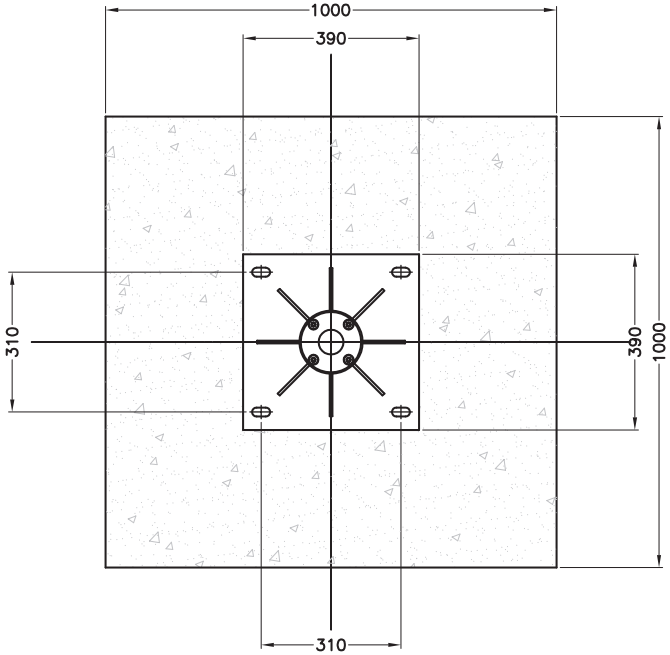

CIMENTACION TIPO "2"
CANTIDAD: 2 POR CONJUNTO

MARCA	DENOMINACION	MATERIAL	Nº PIEZAS	NORMA
3	Arandela plana ø22	inox	8 x conjun.	DIN 125
2	Tuerca hexagonal M20	inox	12 x conjun.	DIN 934
1	Perno de anclaje M20X500	inox	4 x conjun.	

FECHA	MODIFICACION	COMPROB.	REV.	APROB.	FECHA

CEMUSA

	FECHA	NOMBRE
DIBUJADO	08/2002	R. Salim
CONTROLA		
NORMA		

DENOMINACION
MARQUESINA GIMSHAW SI5

PROYECTO
CIMENTACION TIPO "2"

PLANO Nº
M/GRIM-SI5
01-02-00

FORMATO DIN A1

HOJA 1 de 1

ESCALA 1/6

Este plano es propiedad exclusiva de Corporación Europea de Mobiliario Urbano S.A. (CEMUSA)
Prohibida su comunicación a terceros sin autorización escrita de esta sociedad

Oficinas centrales: c/ Fracisco Sancha nº 24 –Tel. 358 33 44 –Fax 358 08 67 –28034 Madrid

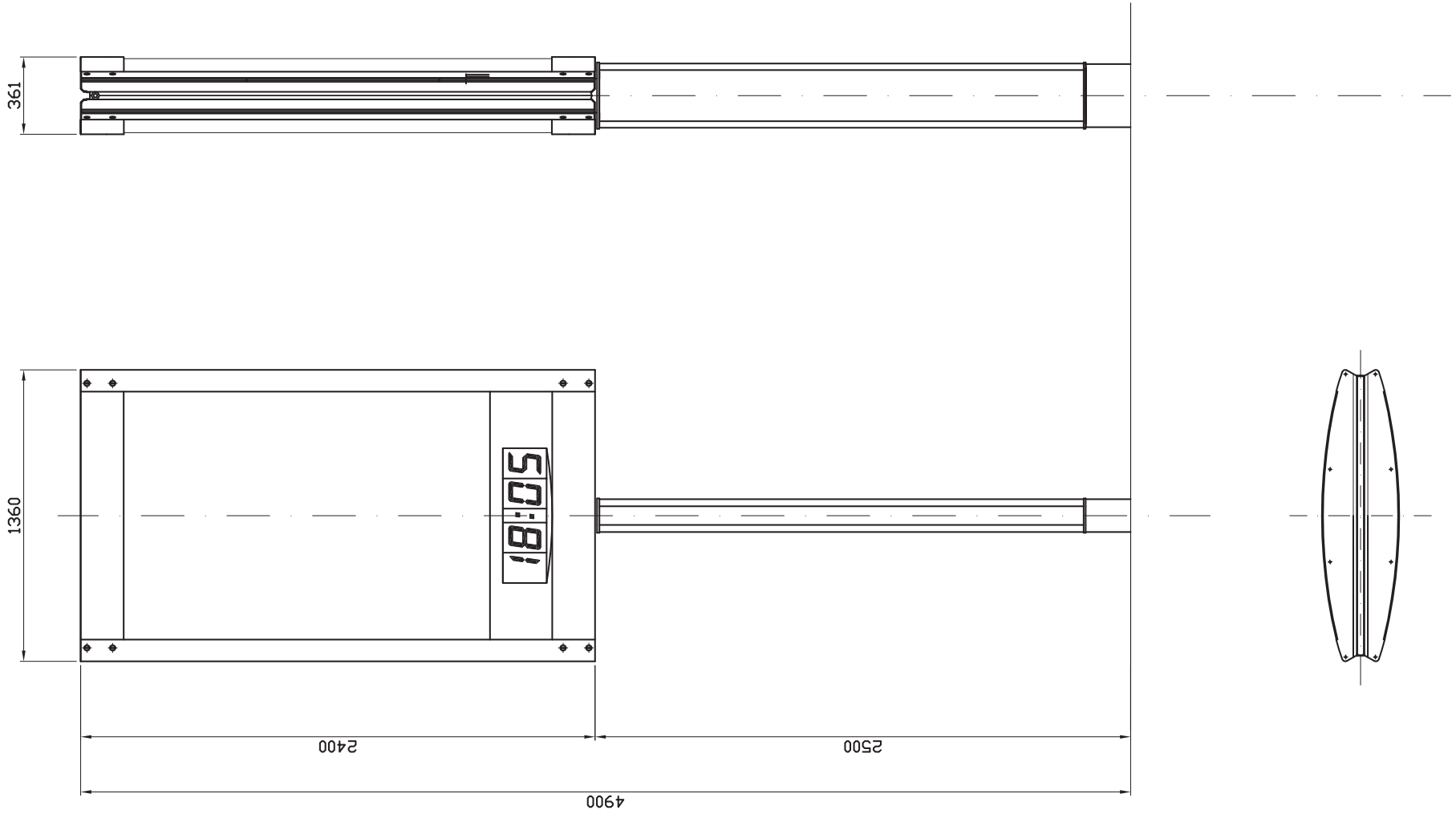

						CEMUSA CORPORACION EUROPEA DE MOBILIARIO URBANO S.A.			
							FECHA	NOMBRE	
						DIBUJADO	–/–/–	F.Mateos	
FECHA	MODIFICACION	COMPR.	REV.	APROB.	FECHA	COMPROBADO			
						NORMA			

Este plano es propiedad exclusiva de Corporación Europea de Mobiliario Urbano S.A. (CEMUSA).

Prohibida su reproducción y comunicación a terceros sin autorización escrita de esta sociedad.

PROYECTO
SOPORTE INFORMATIVO HORA Y TEMPERATURA MODELO GRIMSHAW

DENOMINACION PLANO
CONJUNTO GENERAL

PLANO
PROYECTO 00-00-00

FORMATO DIN-A3

Oficinas centrales: Fco. Sancha nº 24 Telf. 358 33 44 – Fax. 358 08 67 – 28034 Madrid

HOJA 1 de 1

ESCALAS 1/20

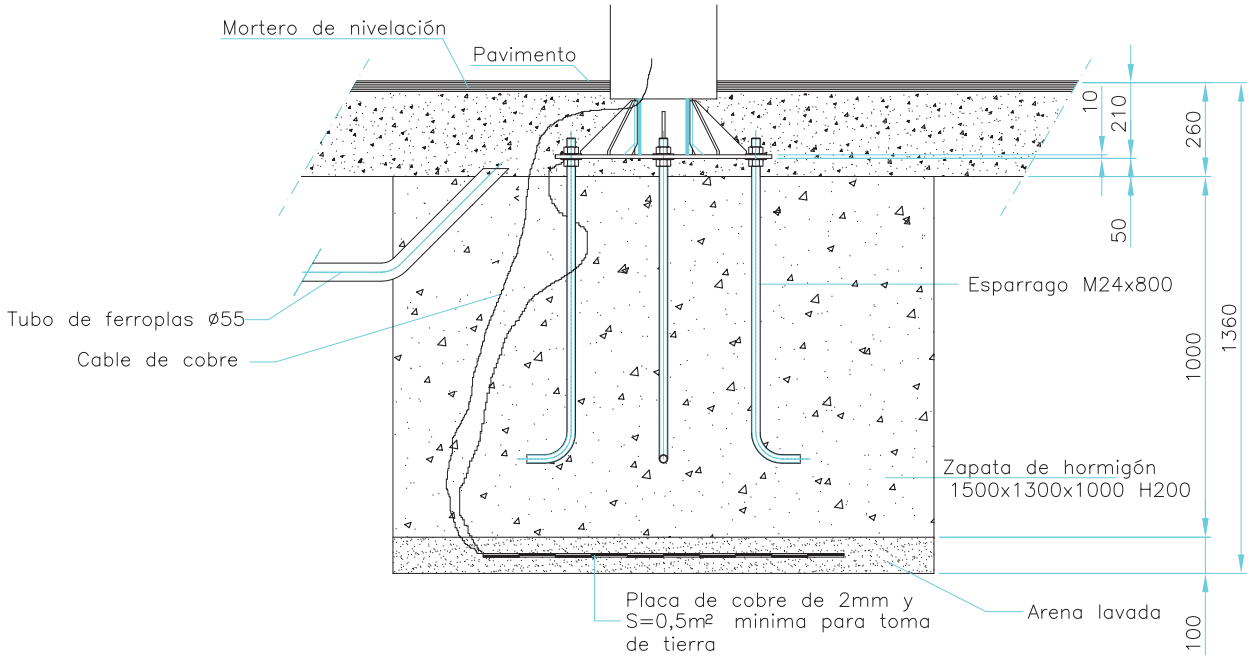

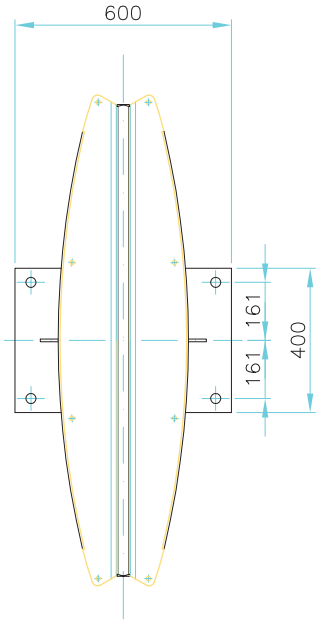

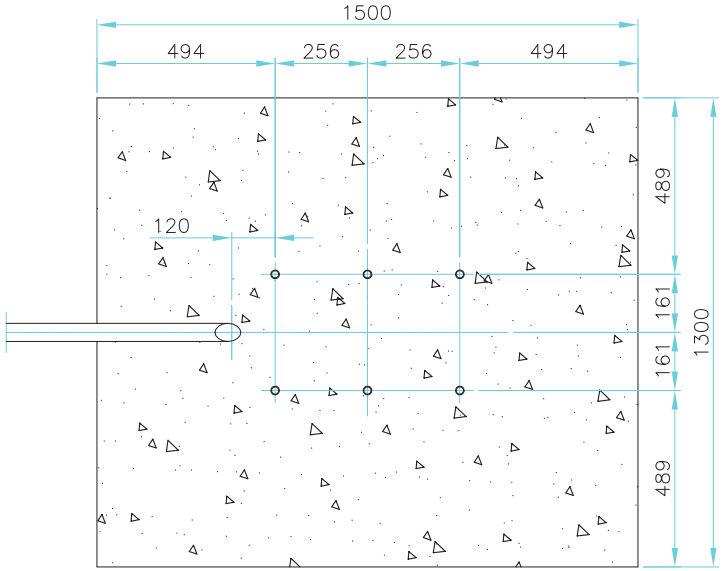

						CEMUSA	Este plano es propiedad exclusiva de Corporación Europea de Mobiliario Urbano S.A. (CEMUSA). Prohibida su reproducción y comunicación a terceros sin autorización escrita de esta sociedad.	PROYECTO: OPPI MOD. GRIMSHAW ELEVADO AXLE - R	DENOMINACION PLANO: CIMENTACION	PLANO: O-AXLE-R 01-00-00
						FECHA / NOMBRE				FORMATO: DIN-A3
						DIBUJADO: -/-/- R. Salim				
FECHA	MODIFICACION	COMPR.	REV.	APROB.	FECHA	COMPROBADO	Oficinas centrales: Fco. Sancha nº 24 Telf. 358 33 44 – Fax. 358 08 67 – 28034 Madrid			N°REF: / ESCALAS 1/15
						NORMA				

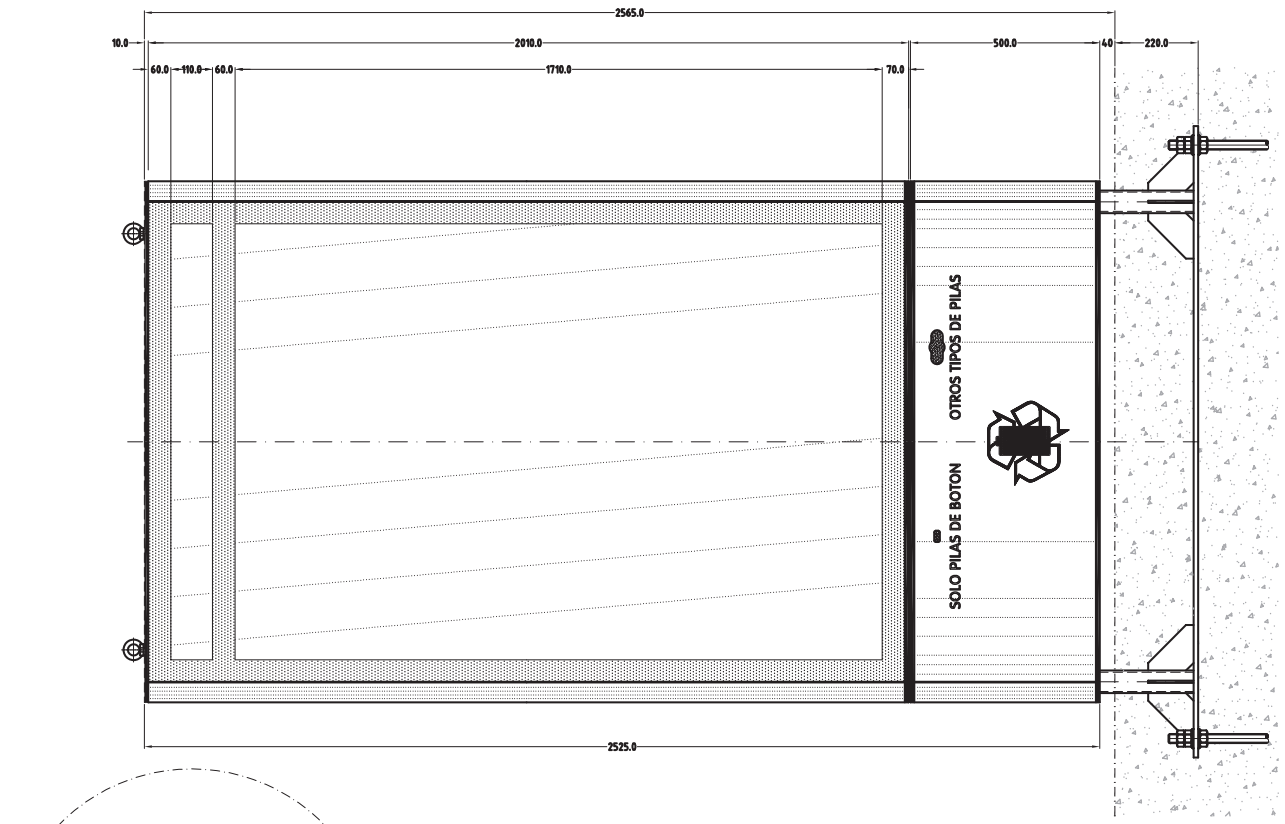

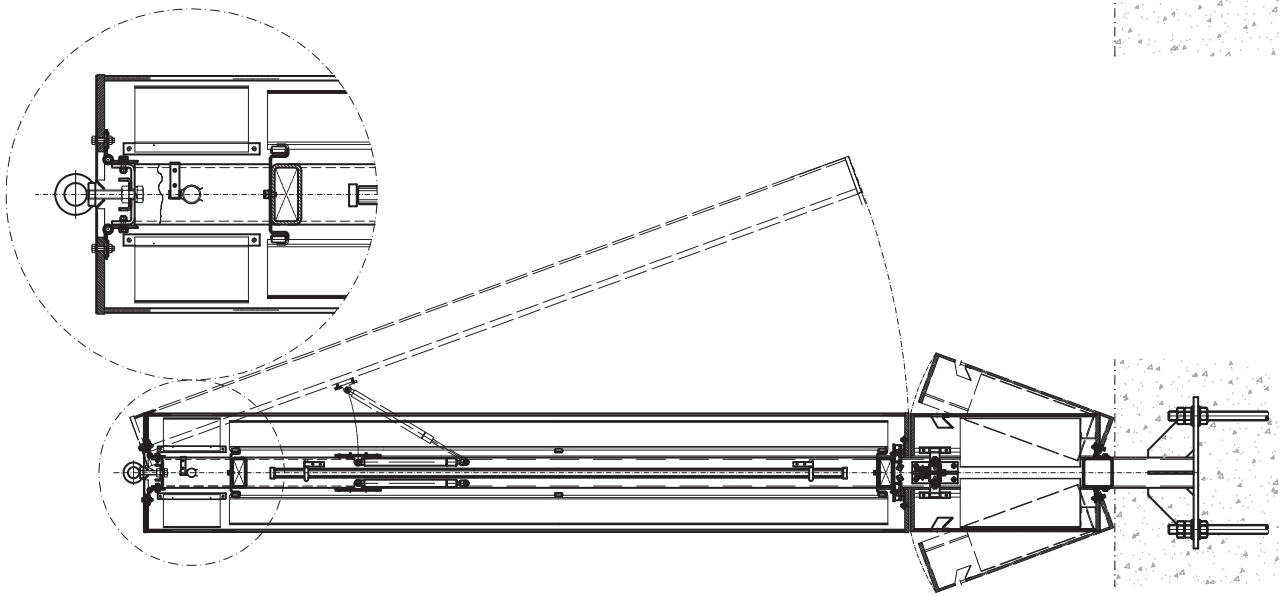

VISTA FRONTAL

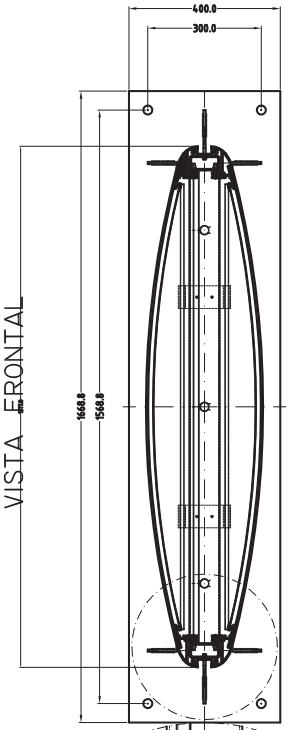

SECCION TRANSVERSAL

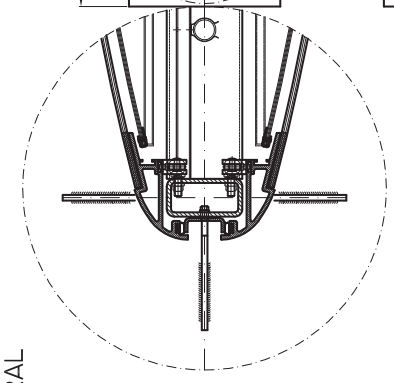

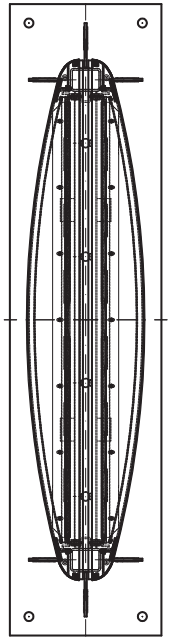

VISTA EN PLANTA

SECCION LATERAL

FECHA	MODIFICACION	COMPROB.	REV.	APROB.	FECHA				

CEMUSA

	FECHA	NOMBRE
DIBUJADO	Sept.2005	L.Salgado
CONTROLA.		
MARCA		

PROYECTO

OPPI ELIPTICO
(MOD. GRIMSHAW)

PLANO Nº

OPTI-ELI-GR

DENOMINACION

CONJUNTO GENERAL
(VISTAS Y SECCIONES)

-1010-1011-1010-
A10-10-10-10-10

HOJA

ESCALA 1 : 5

Este plano es propiedad exclusiva de Corporación Europea de Mobiliario Urbano S.A. (CEMUSA)
Prohibida su comunicación a terceros sin autorización escrita de esta sociedad

Oficinas centrales: c/ Francisco Sancha nº 24 -Tel.: 358 33 44 -Fax 358 88 47 -28034 Madrid

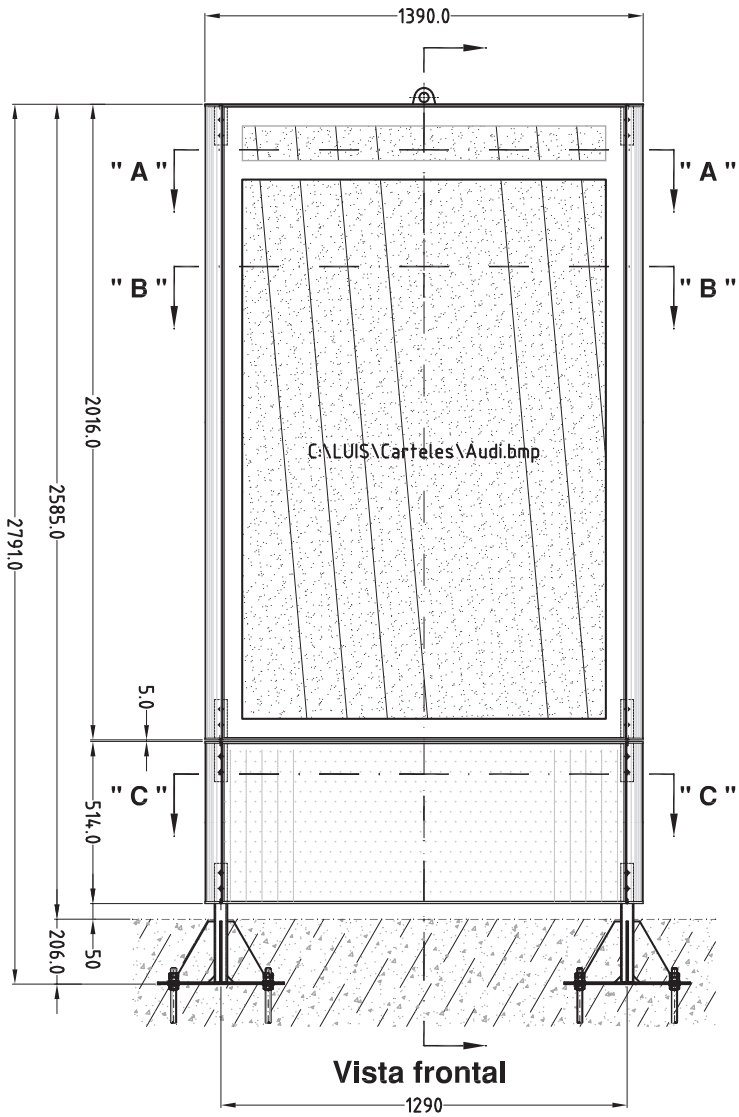

Vista frontal

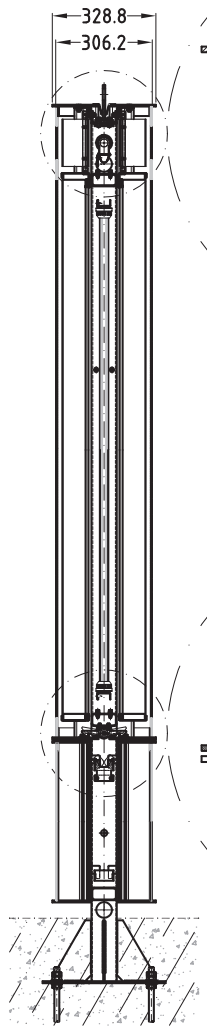

Sección lateral

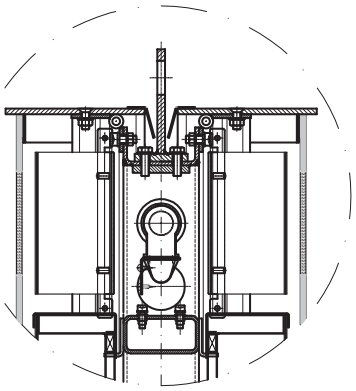

Detalle 1

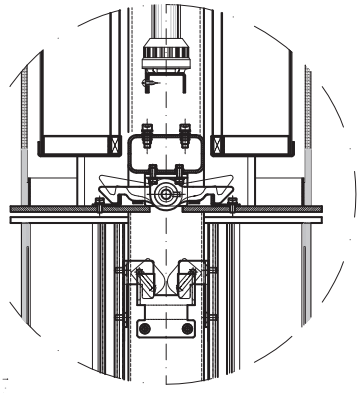

Detalle 2

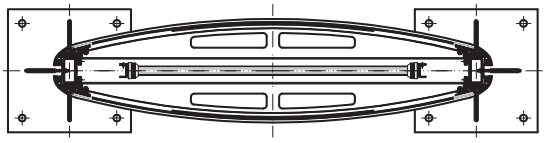

Sección "A - A"

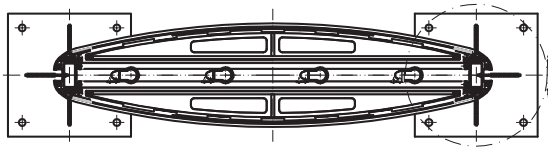

Sección "B - B"

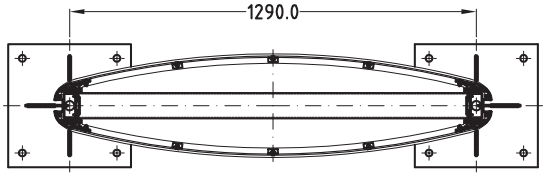

Sección "C - C"

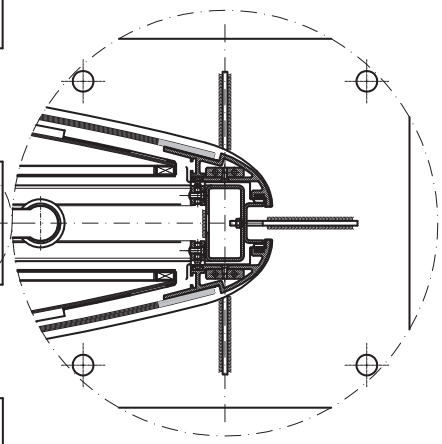

Detalle 3

SOLDADURAS
Soldaduras a presión según norma UNE-EN 22553
Soldadura por fusión según norma UNE-EN 22553

TOLERANCIAS
Tolerancia general ± 0.5 mm

ACABADO SUPERFICIAL
Medida profundidad de rugosidad 100 RU Grado norma UNE 1-037-83

PROYECTO	OPPI ELIPTICO MODELO GRIMSHAW	PLANO Nº	0C-IEILTIPTICIO
DENOMINACIÓN	CONJUNTO GENERAL VERSIÓN CON PERFIL 17393B		-1011-1011-1001-
			A00-100-100-100-10
		ESCALA 1:6	

GEMUSA

Este plano es propiedad exclusiva de Gimnasios Modernos Gemusa S.A. (GEMUSA)
Prohibida su reproducción total o parcial sin autorización de dicha entidad
Oficinas centrales y Fábricas: Apdo. de Ch.: 300 31 s.n. - Tel. 968 38 11 - Fax 968 38 17 - 30564 Murcia

SECCION LONGITUDINAL

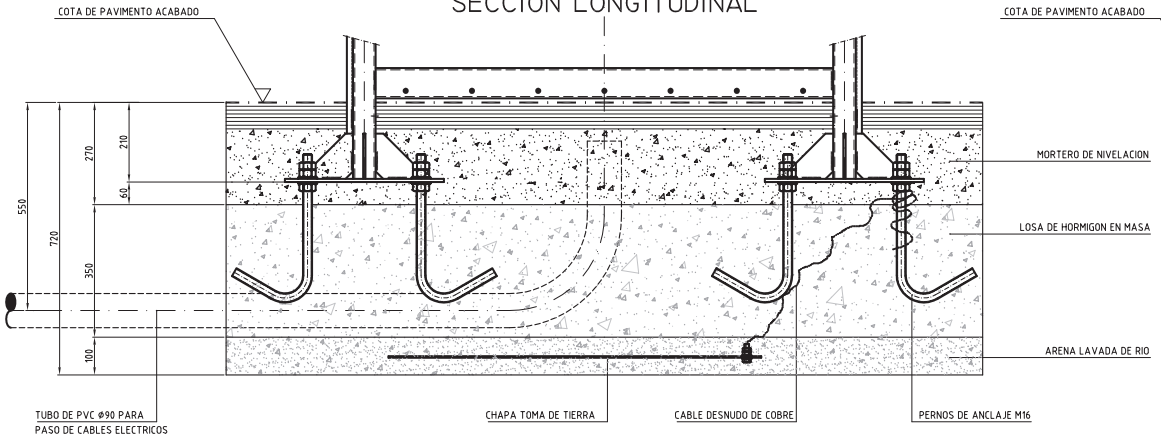

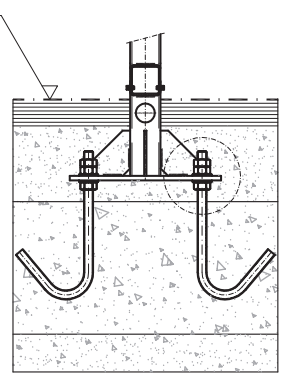

SECCION LATERAL

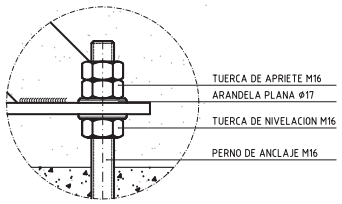

DETALLE

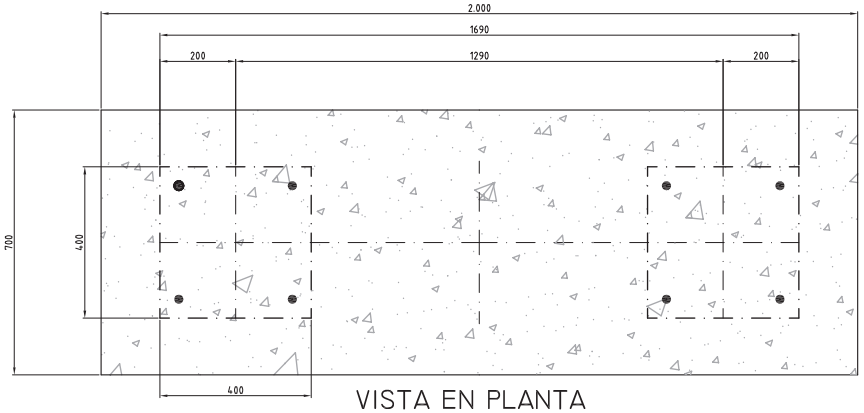

VISTA EN PLANTA

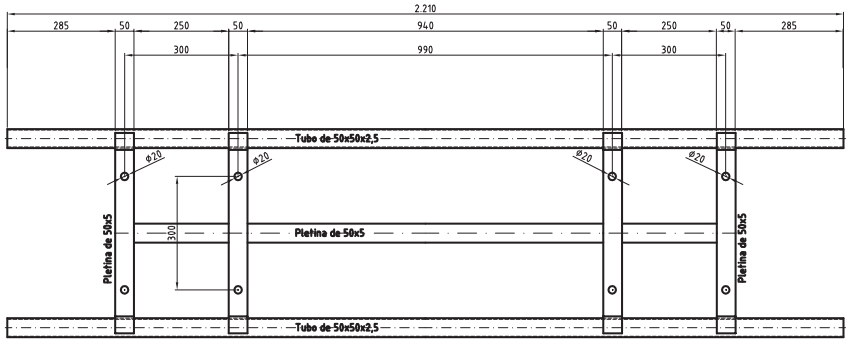

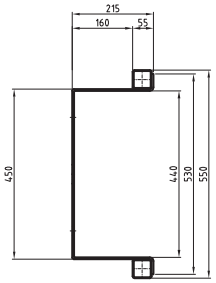

CESTILLA DE CIMENTACION

CONJUNTO SOLDADO
MATERIAL ACERO AL CARBONO A42B
CANTIDAD 2 CONJUNTO
ACABADO : CINCADO

CESTILLA DE CIMENTACION

FECHA	MODIFICACION	COMPROB.	REV.	APROB.	FECHA

CIMUSA

	FECHA	NOMBRE
DIBUJADO	Abril 2001	L.Salgado
CONTROLA.		
MARCA		

PROYECTO
OPPI ELÍPTICO, CONTENEDOR DE PILAS
(MOD. GRIMSHAW)

PLANO Nº
0-E-C-P-G-
-02-011-000-
A0-00-00-00-00

DENOMINACION
PLANO DE CIMENTACION
Y CESTILLA DE CIMENTACIÓN

HOJA | ESCALA 1 : 5

Este plano es propiedad exclusiva de Corporación Europea de Mobiliario Urbano S.A. (EZMUSA)
Prohibida su comunicación a terceros sin autorización escrita de esta sociedad

Oficinas centrales: c/ Francisco Sancha nº 24 -Tel.: 358 33 44 -Fax 358 88 47 -28034 Madrid

SECCION LONGITUDINAL

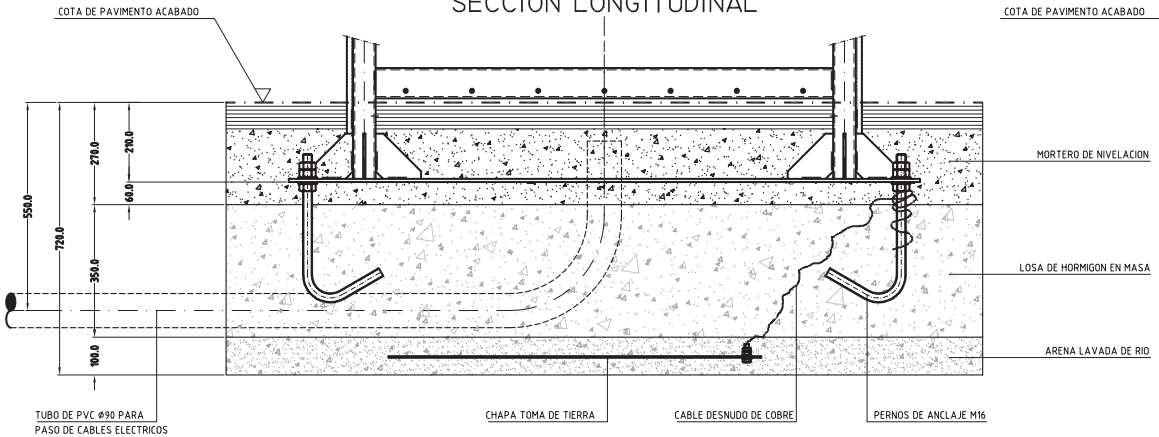

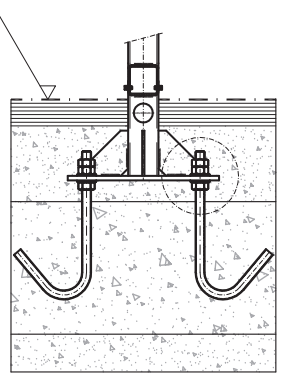

SECCION LATERAL

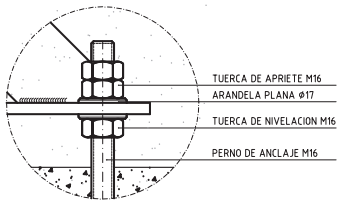

SECCION LATERAL

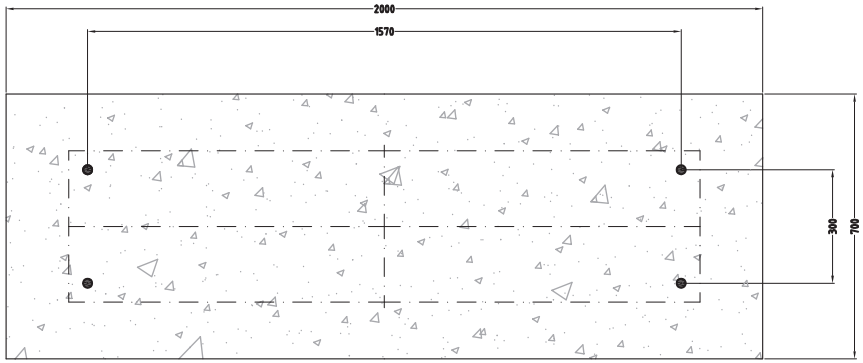

VISTA EN PLANTA

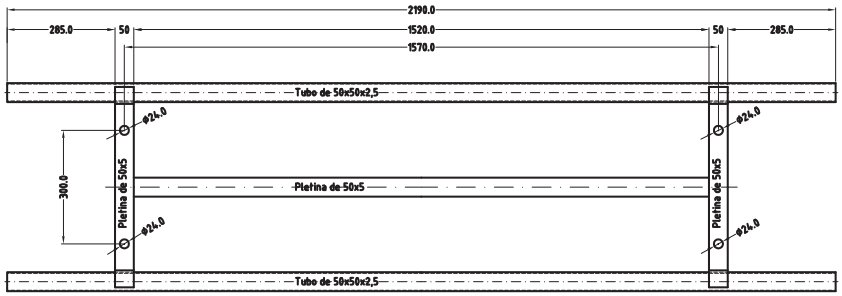

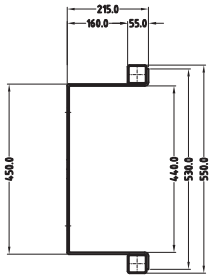

CESTILLA DE CIMENTACION
CONTUNTO SOLDADO
MATERIAL ACERO AL CARBONO A42B
CANTIDAD 2 CONJUNTO
ACABADO : CINCADO

CESTILLA DE CIMENTACION

FECHA	MODIFICACION	COMPROB.	REV.	APROB.	FECHA

CIMUSA

	FECHA	NOMBRE
DIBUJADO	Octubre 2010	L.Salgado
CONTROLA.		
MARCA		

PROYECTO: OPPI ELIPTICO (MOD. GRIMSHAW)

PLANO Nº: OPTI-ELI-GR-101-101-001-A0-10-10-10-10

DENOMINACION: PLANO DE CIMENTACION Y CESTILLA DE CIMENTACION

HOJA: 1 ESCALA: 1 : 5

Este plano es propiedad exclusiva de Corporación Europea de Mobiliario Urbano S.A. (EZMUSA)
Prohibida su comunicación a terceros sin autorización escrita de esta sociedad

Oficinas centrales: c/ Francisco Sancha nº 24 -Tel.: 358 33 44 -Fax 358 88 47 -28034 Madrid

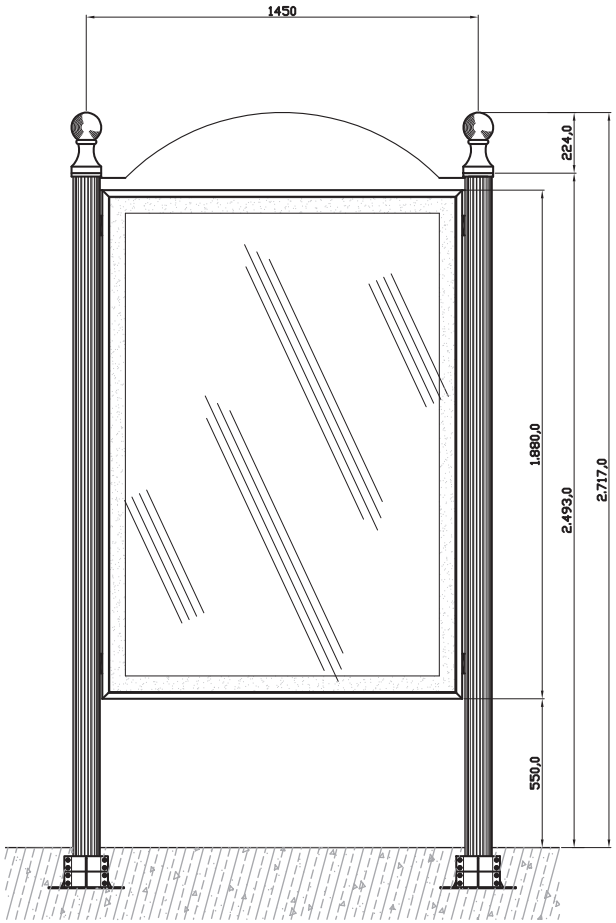

VISTA FRONTAL

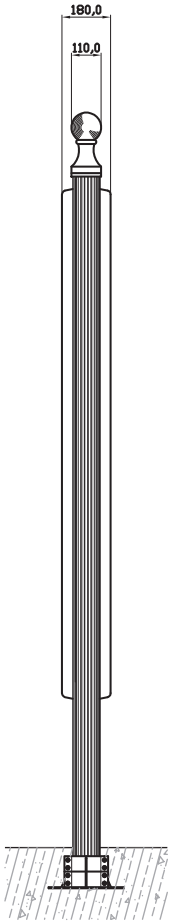

VISTA LATERAL

SECCION EN PLANTA

						CEMUSA			Este plano es propiedad exclusiva de Corporación Europea de Mobiliario Urbano S.A. (CEMUSA). Prohibida su reproducción y comunicación a terceros sin autorización escrita de esta sociedad.	PROYECTO	DENOMINACION PLANO	PLANO
							FECHA	NOMBRE		**Soporte publicitario tipo Oppi mod. Hispalis**	CONJUNTO GENERAL	17-00-00
						DIBUJADO	03-2001	R. Salim				FORMATO DIN-A3
FECHA	MODIFICACION	COMPR.	REV.	APROB.	FECHA	COMPROBADO			Oficinas centrales: Fco. Sancha nº 24 Telf. 358 33 44 – Fax. 358 08 67 – 28034 Madrid			HOJA | de | ESCALAS 1/20
						NORMA						

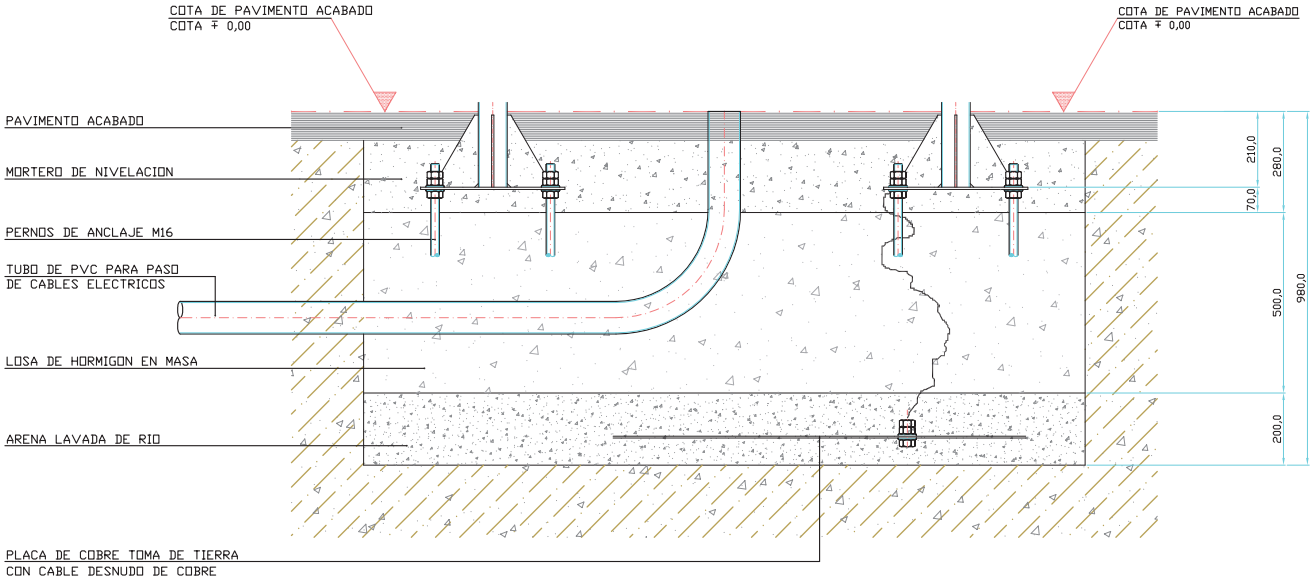

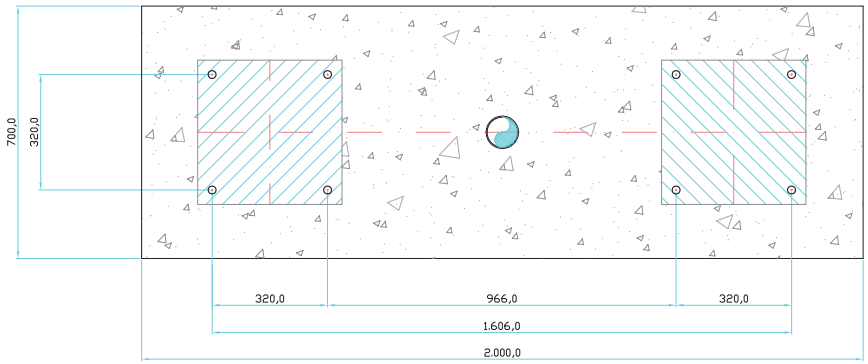

						CEMUSA	Este plano es propiedad exclusiva de Corporacion Europea de Mobiliario Urbano S.A. (CEMUSA). Prohibida su reproduccion y comunicación a terceros sin autorización escrita de esta sociedad	PROYECTO	DENOMINACION PLANO	PLANO
								Soporte publicitario tipo Oppi mod. Hispalis	**Cimentacion**	**DIN-A3 I7-00-01**
						FECHA / NOMBRE				COTAS **Milimetros**
						DIBUJADO ------ M. Sacristán				FORMATO **DIN-A3**
FECHA	MODIFICACION	COMPR.	REV.	APROB.	FECHA	COMPROBADO ----------	Oficinas centrales: Fco. Sancha nº 24 Telf. 358 33 44 – Fax. 358 08 67 – 28034 Madrid			HOJA / ESCALAS **1/15**
						DISEÑADO ----------				

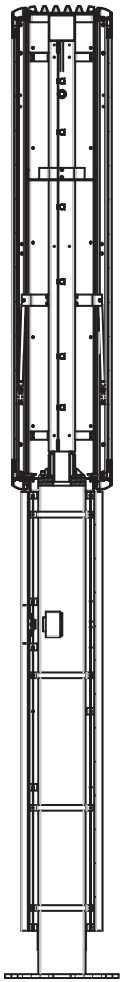

SECCION A-A

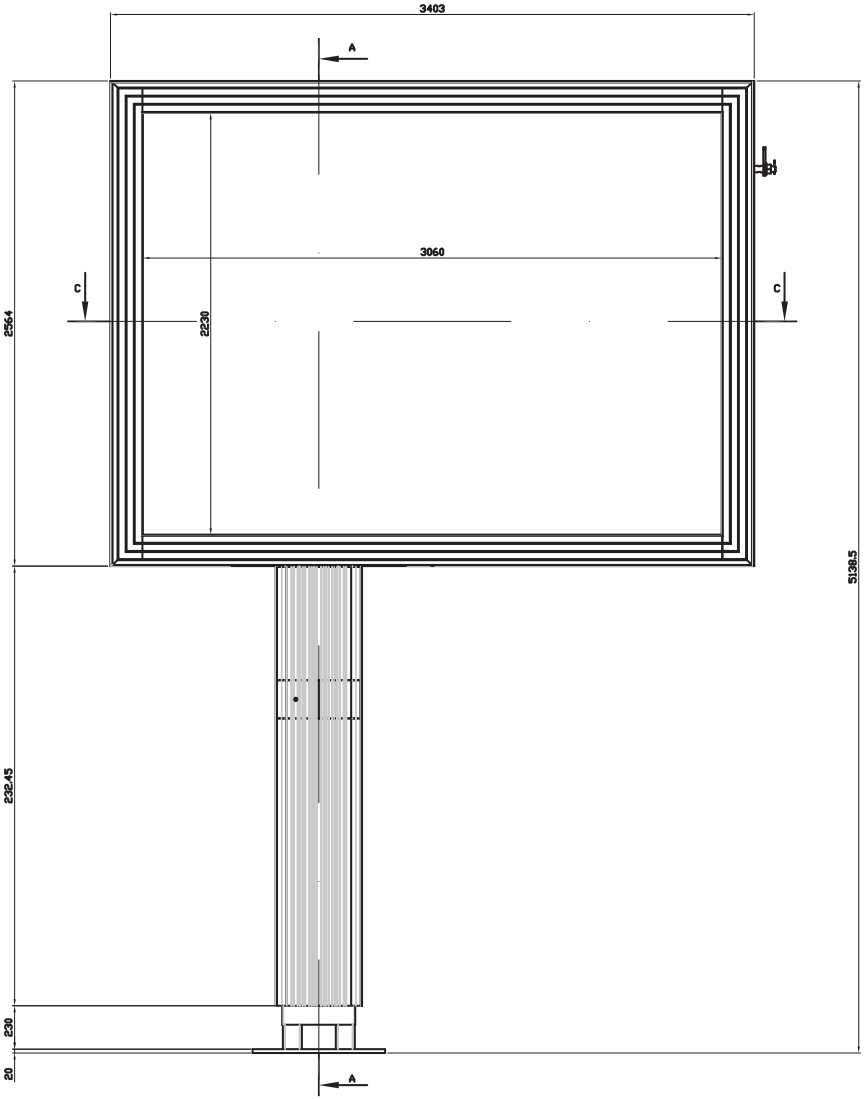

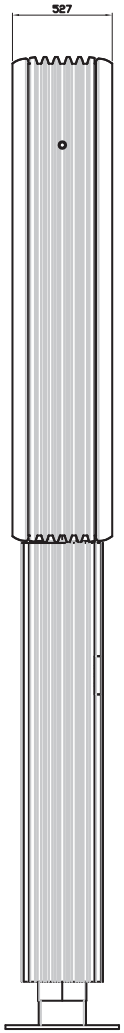

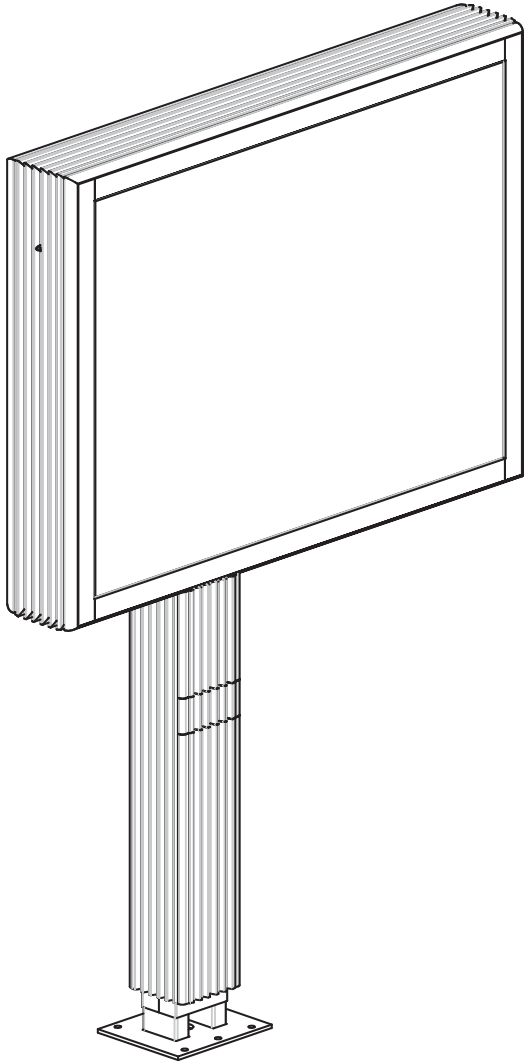

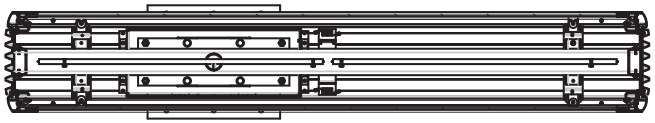

SECCION C-C

MARCA	DENOMINACION			MATERIAL		Nº PIEZAS	NORMA
FECHA	MODIFICACION	COMPROB.	REV.	APROB.	FECHA		

CEMUSA
grupo europeo de mobiliario urbano

	FECHA	NOMBRE
DIBUJADO	AGO 02	A.DIAZ
COMPROBADO	--------	
DISEÑADO	--------	

PROYECTO: MONOPOSTE 3X2

PLANO Nº: P\V-3X2 01-00-00

DENOMINACION: CONJUNTO GENERAL

COTAS: MILIMETROS

FORMATO: DIN A0

HOJA

ESCALA: 1/10

Este plano es propiedad exclusiva de Corporación Europea de Mobiliario Urbano S.A. (CEMUSA)
Prohibida su comunicación a terceros sin autorización escrita de esta sociedad

Oficinas centrales: c/ Francisco Sancha nº 24 -Tel. 358 33 44 -Fax 358 08 67 -28034 Madrid

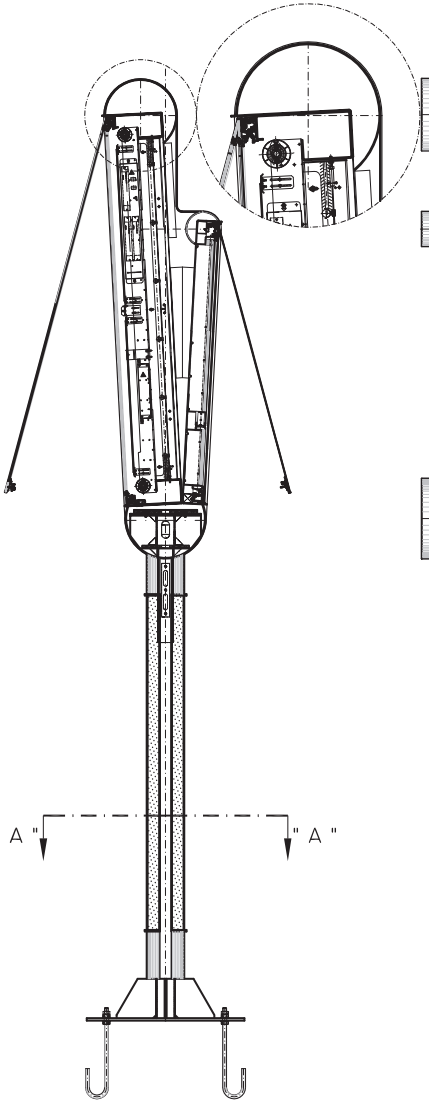

SECCION LATERAL

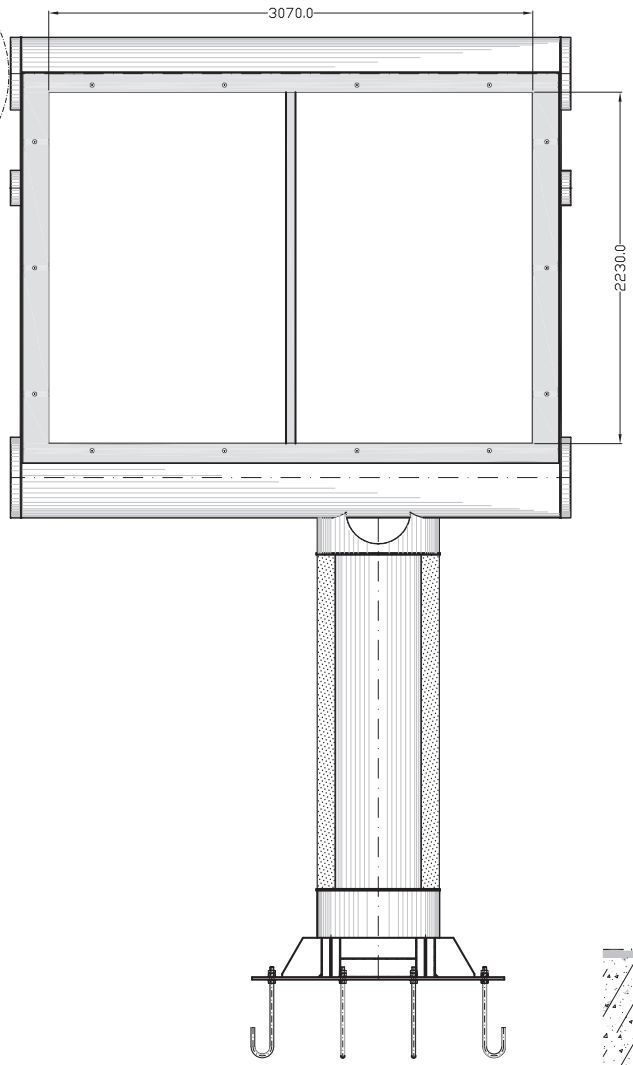

VISTA POSTERIOR

PANEL 3x2

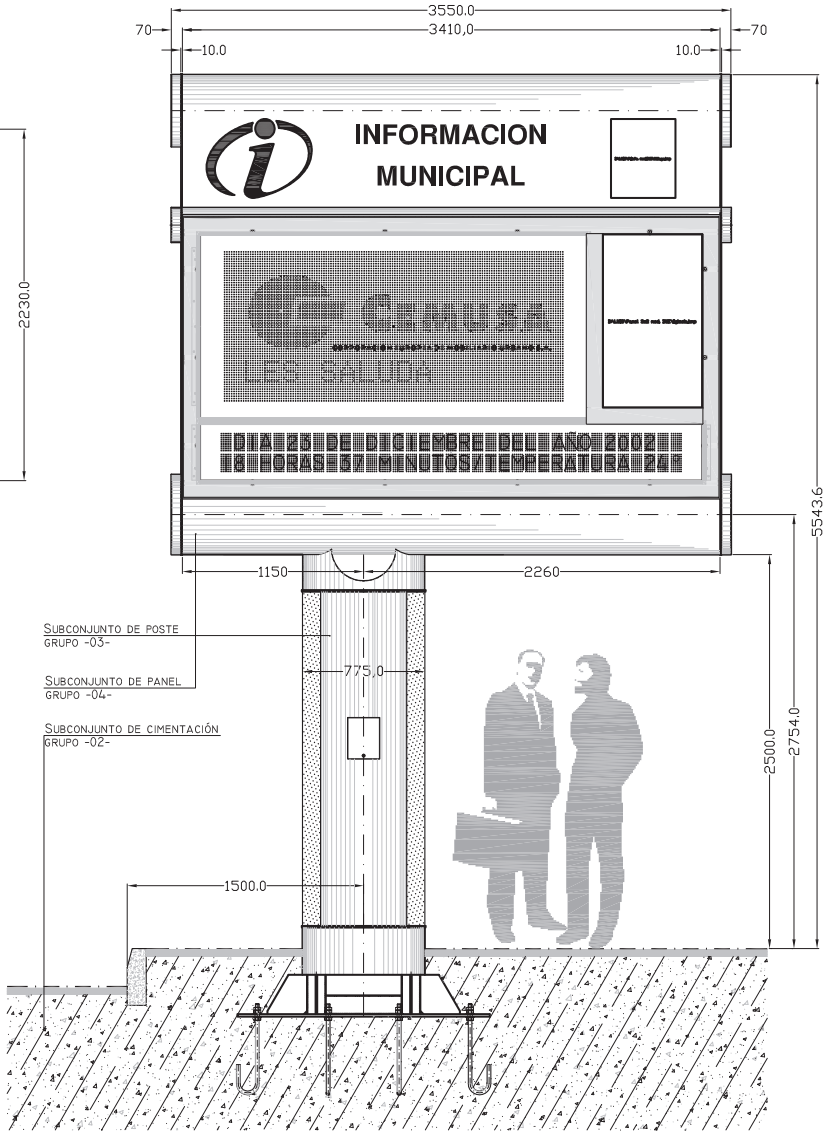

VISTA FRONTAL

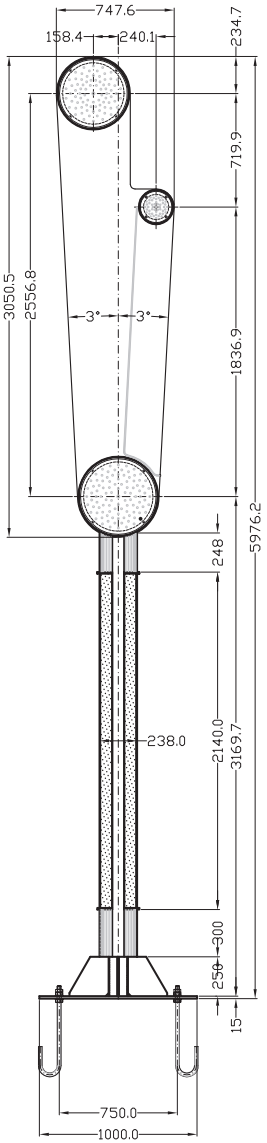

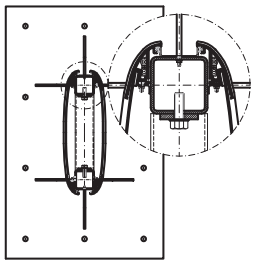

SECCION DE POSTE

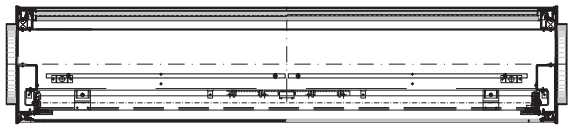

SECCION CONJUNTO DE PANEL

FECHA	MODIFICACION	COMPROB.	REV.	APROB.	FECHA

CEMUSA

	FECHA	NOMBRE
DIBUJADO	Marzo2002	L.Salgado
CONTROLA		
NORMA		L.Salgado

PROYECTO: MONOPOSTE 3x2
Mod. " DUE "

PLANO Nº: M-P-3X2DUE

DENOMINACION: CONJUNTO GENERAL
-VISTAS Y SECCIONES-

-01-01-01-0001-
A00-00-00-00-00

HOJA | ESCALA 1:2

Este plano es propiedad exclusiva de Corporación Europea de Mobiliario Urbano S.A. (CEMUSA)
Prohibida su comunicación a terceros sin autorización escrita de esta sociedad

Oficinas centrales: c/ Francisco Sancha nº 24 -Tel.. 358 33 44 -Fax 358 98 67 -28034 Madrid

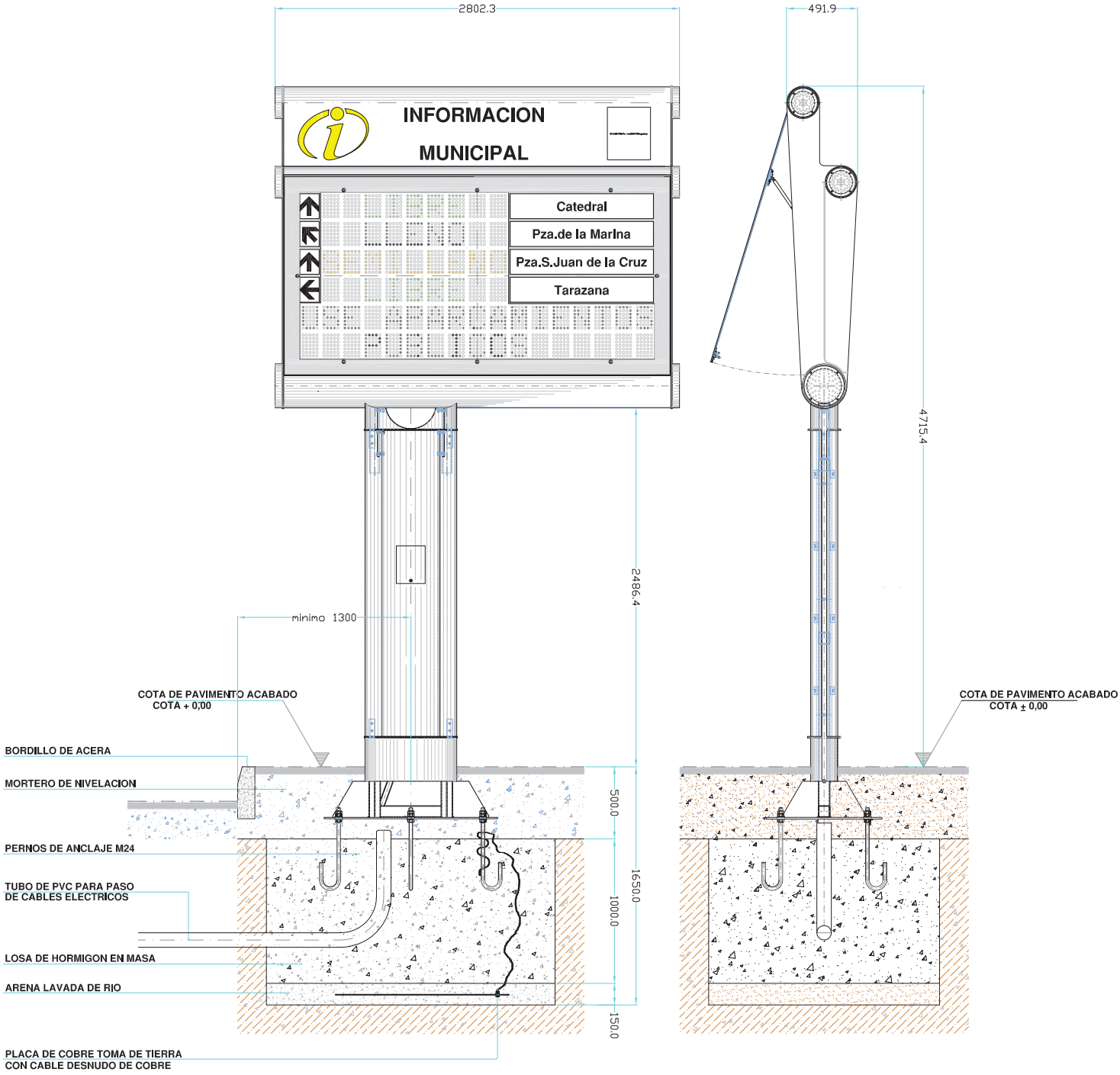

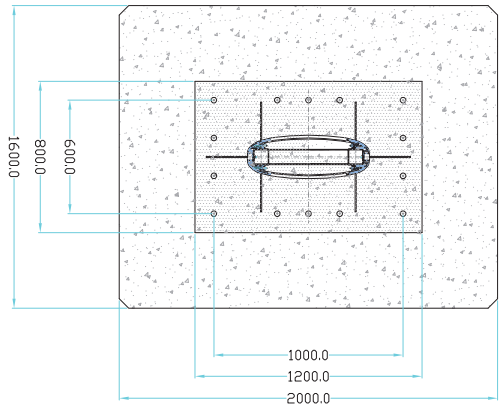

NOTAS

LOSA DE HORMIGON EN MASA DE 175Kg/M3
DIMENSIONES 1,6X2X1 MT. = 3,2M3
PESO DE LA ZAPATA = 5.325Kg.

SOLDADURAS
Soldadura a presión según norma UNE-EN 22553
Soldadura por fusión según norma UNE-EN 22553
TOLERANCIAS
Tolerancia general ± 0,5
ACABADO SUPERFICIAL
Máxima profundidad de rugosidad 160 R4 según norma UNE 1-037-83

DIBUJADO	FECHA	NOMBRE	
CONTROLADO	Enero-2006	C. Sagardoy	
APROBADO		L. Sagardoy	

CEMUSA

PROYECTO: PANEL INFORMATIVO MOD. " DUE "

DENOMINACION: CIMENTACION GENERAL -VISTAS Y SECCIONES-

PLANO Nº: PT-INFO-DUE-A00-00-00-00-0001

HOJA: 1/1 ESCALA: 1:10

Esta pieza es propiedad exclusiva de Corporación Europea de Mobiliario Urbano S.A. (CEMUSA)
Prohibida su reproducción o cualquier otra utilización sin su autorización.
Oficinas Centrales c/ Francisco Sancha nº 24 -Tel.: 328 32 11 -Fax: 328 38 07 -28034 Madrid

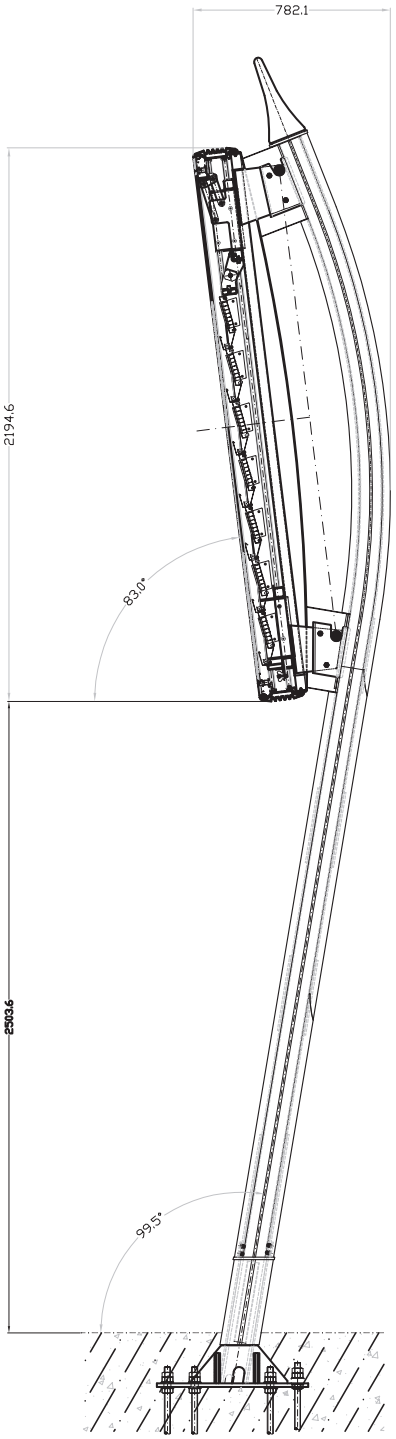

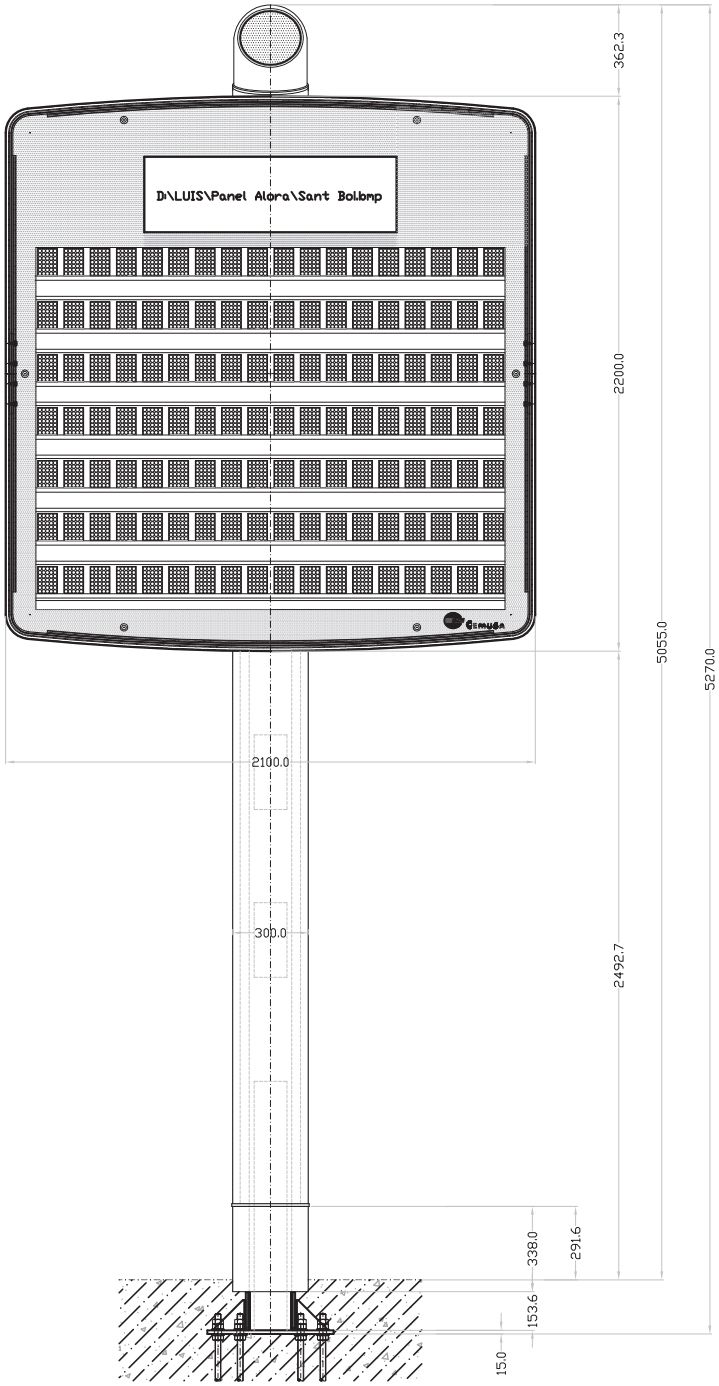

SOLDADURAS
Soldadura a presión según norma UNE-EN 22553
Soldadura por fusión según norma UNE-EN 22553
TOLERANCIAS
Tolerancia general ± 0,5
ACABADO SUPERFICIAL
Máxima profundidad de rugosidad 160 Rtm según norma UNE 1-037-83

FECHA	MODIFICACION	COMPROB.	REV.	APROB.	FECHA

GEMUSA

	FECHA	NOMBRE
DIBUJADO	Junio 2000	L.Salgado
CONTROLA		
NORMA		L.Salgado

PROYECTO: PANEL ELECTRÓNICO DE CÉLULAS BIESTABLES - MOD. "ALORA"

PLANO Nº: P-E-A L O R A - 0 1 1 - 0 1 1 - 1 0 1 0 - A 0 - 0 0 - 0 0 - 0 0 - 1 0

DENOMINACION: CONJUNTO GENERAL

HOJA:

ESCALA: 1 : 5

Este plano es propiedad exclusiva de Corporación Europea de Mobiliario Urbano S.A. (CEMUSA)
Prohibida su comunicación a terceros sin autorización escrita de esta sociedad

Oficinas centrales: c/ Francisco Sancha nº 24 -Tel.. 358 33 44 -Fax 358 08 67 -28034 Madrid

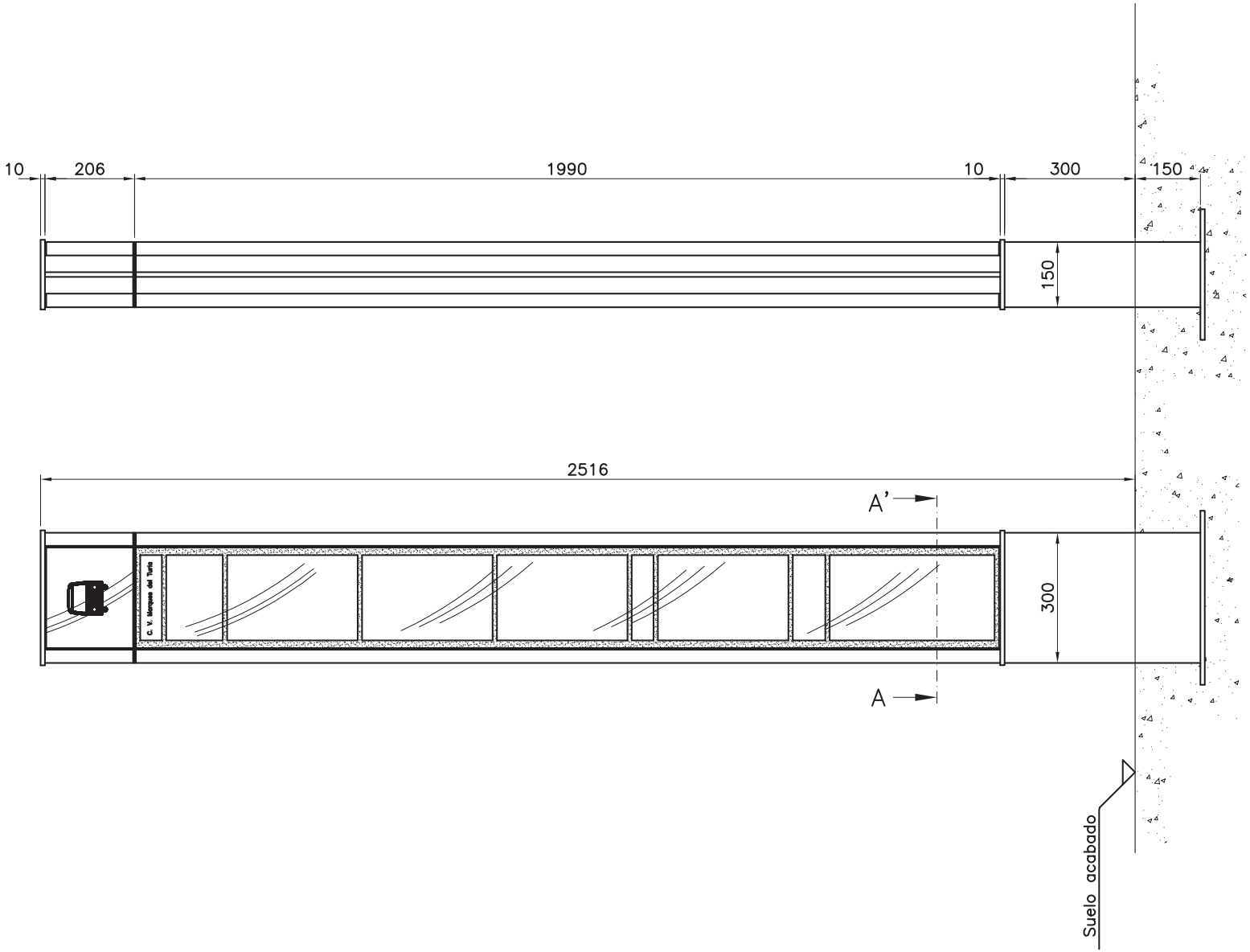

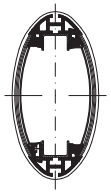

Seccion A–A'
detalle en plano
00–01–00

						CEMUSA CORPORACION EUROPEA DE MOBILIARIO URBANO S.A.			PROYECTO	DENOMINACION PLANO	PLANO
							FECHA	NOMBRE	POSTE PARADA MOD. GRIMSHAW MADRID	CONJUNTO GENERAL	P.P.M. 00-00-00
						DIBUJADO		M.S.R.			
FECHA	MODIFICACION	COMPR.	REV.	APROB.	FECHA	COMPROBADO					
						NORMA					

Este plano es propiedad exclusiva de Corporacion Europea de Mobiliario Urbano S.A. (CEMUSA). Prohibida su reproduccion y y comunicación a terceros sin autorización escrita de esta sociedad

Oficinas centrales: Fco. Sancha nº 24 Telf. 358 33 44 - Fax. 358 08 67 - 28034 Madrid

HOJA

ESCALAS 1/10

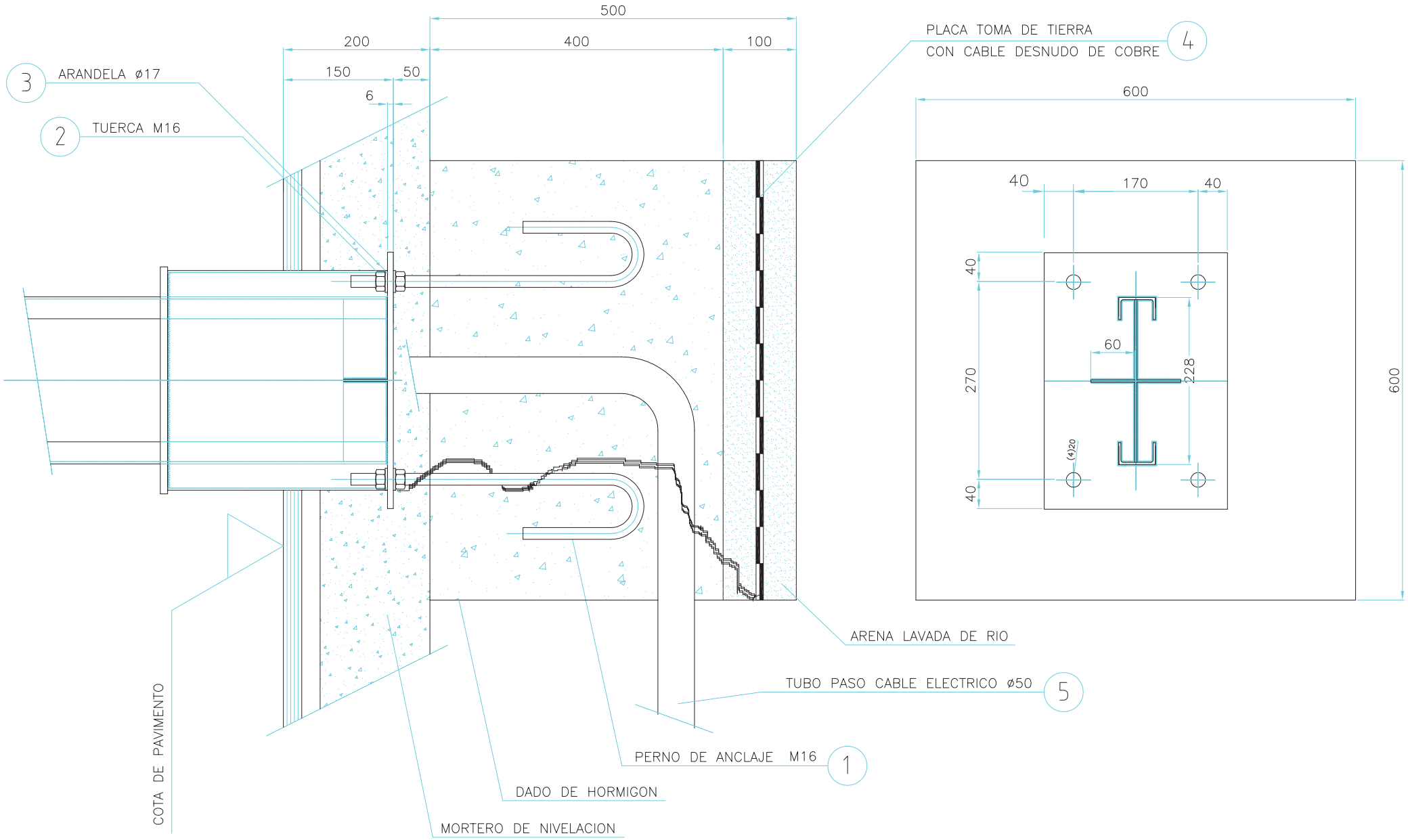

FECHA	MODIFICACION	COMPR.	REV.	APROB.	FECHA

CEMUSA
CORPORACION EUROPEA DE MOBILIARIO URBANO S.A.

	FECHA	NOMBRE
DIBUJADO		M.S.R.
COMPROBADO		
NORMA		

Este plano es propiedad exclusiva de Corporacion Europea de Mobiliario Urbano S.A. (CEMUSA). Prohibida su reproduccion y y comunicación a terceros sin autorización escrita de esta sociedad

PROYECTO
POSTE PARADA MOD. GRIMSHAW SAN SEBASTIAN

DENOMINACION PLANO
CIMENTACION

PLANO
P.B./GRIM-MAD 00-00-01

Oficinas centrales: Fco. Sancha nº 24 Telf. 358 33 44 - Fax. 358 08 67 - 28034 Madrid

HOJA

ESCALAS 1/5

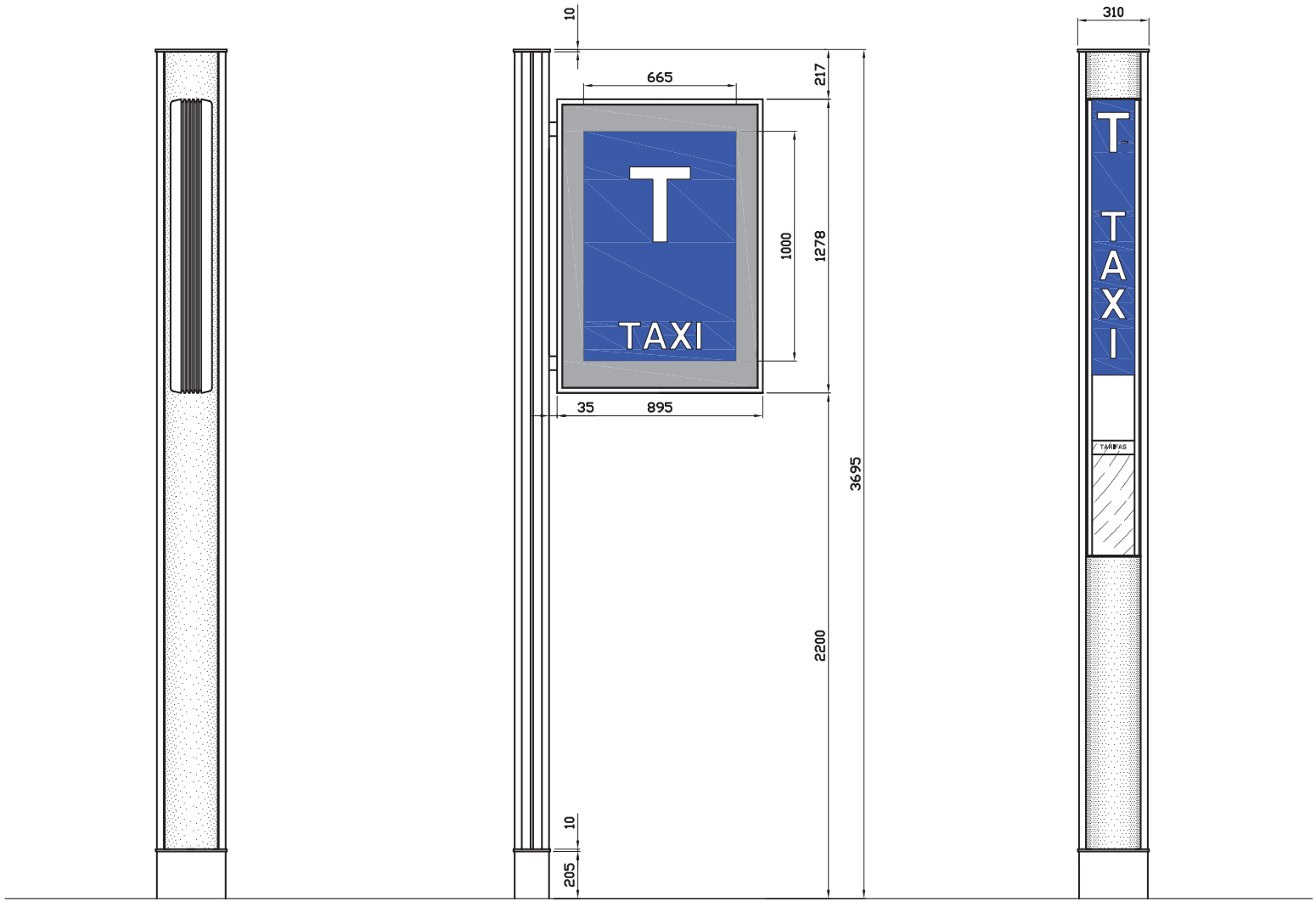

						CEMUSA	Este plano es propiedad exclusiva de Corporacion Europea de Mobiliario Urbano S.A. (CEMUSA). Prohibida su reproduccion y comunicación a terceros sin autorización escrita de esta sociedad	PROYECTO	DENOMINACION PLANO	PLANO
								POSTE PARADA TAXI MODELO GRIMSHAW	**CONJUNTO GENERAL**	**B1-00-00**
						FECHA / NOMBRE				COTAS **Milimetros**
						DIBUJADO 01-2002 F.MATEOS				FORMATO **DIN-A3**
FECHA	MODIFICACION	COMPR.	REV.	APROB.	FECHA	COMPROBADO	Oficinas centrales: Fco. Sancha nº 24 Telf. 358 33 44 – Fax. 358 08 67 – 28034 Madrid			HOJA / ESCALAS **1/20**
						DISEÑADO				

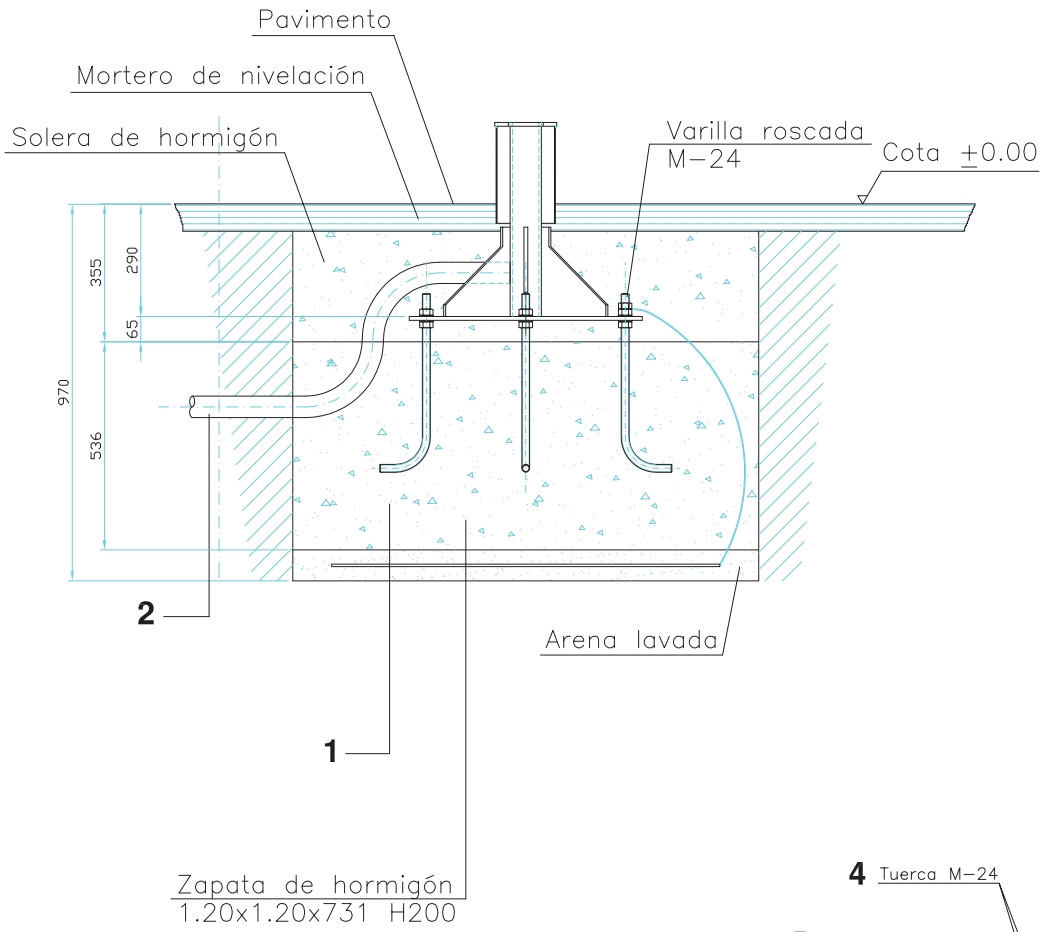

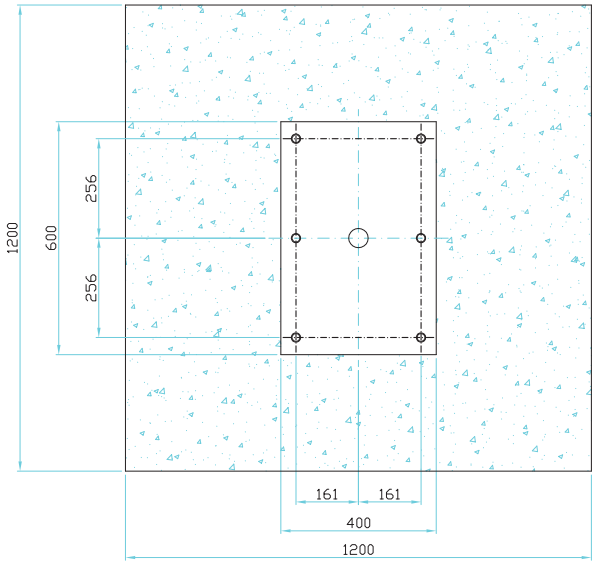

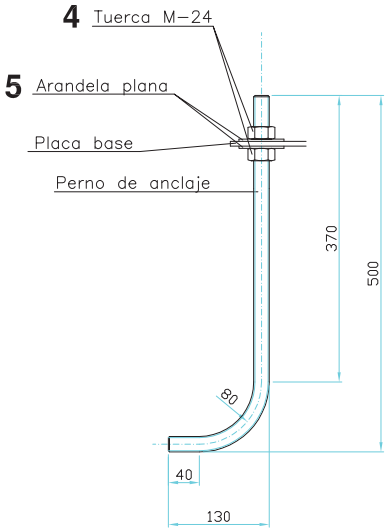

ESCALA 1:5

MARCA	DENOMINACION	MATERIAL	Nº PIEZAS	NORMA
5	Arandela plana	Ac. inoxidable	16	DIN 125
4	Tuerca M24	Ac. inoxidable	17	DIN 934
3	Placa de toma de tierra con cable de cobre	Ac. galvanizado	1	
2	Tubo de ferroplas ø55		1	
1	Perno de anclaje M24x500	Ac. inox. AISI 304	8	

FECHA	MODIFICACION	COMPROB.	REV.	APROB.	FECHA

CEMUSA

	FECHA	NOMBRE
DIBUJADO	----	F.MATEOS
CONTROLA.		
NORMA		

DENOMINACION
POSTE PARADA DE TAXI

PLANO Nº
P.P.T.
01 00 00 00

PROYECTO
CIMENTACION

COTAS **MILIMETROS**

FORMATO **DIN A2**

HOJA

ESCALA **1/10**

Este plano es propiedad exclusiva de Corporación Europea de Mobiliario Urbano S.A. (CEMUSA)
Prohibida su comunicación a terceros sin autorización escrita de esta sociedad

Oficinas centrales: c/ Fracisco Sancha nº 24 -Tel. 358 33 44 -Fax 358 08 67 -28034 Madrid

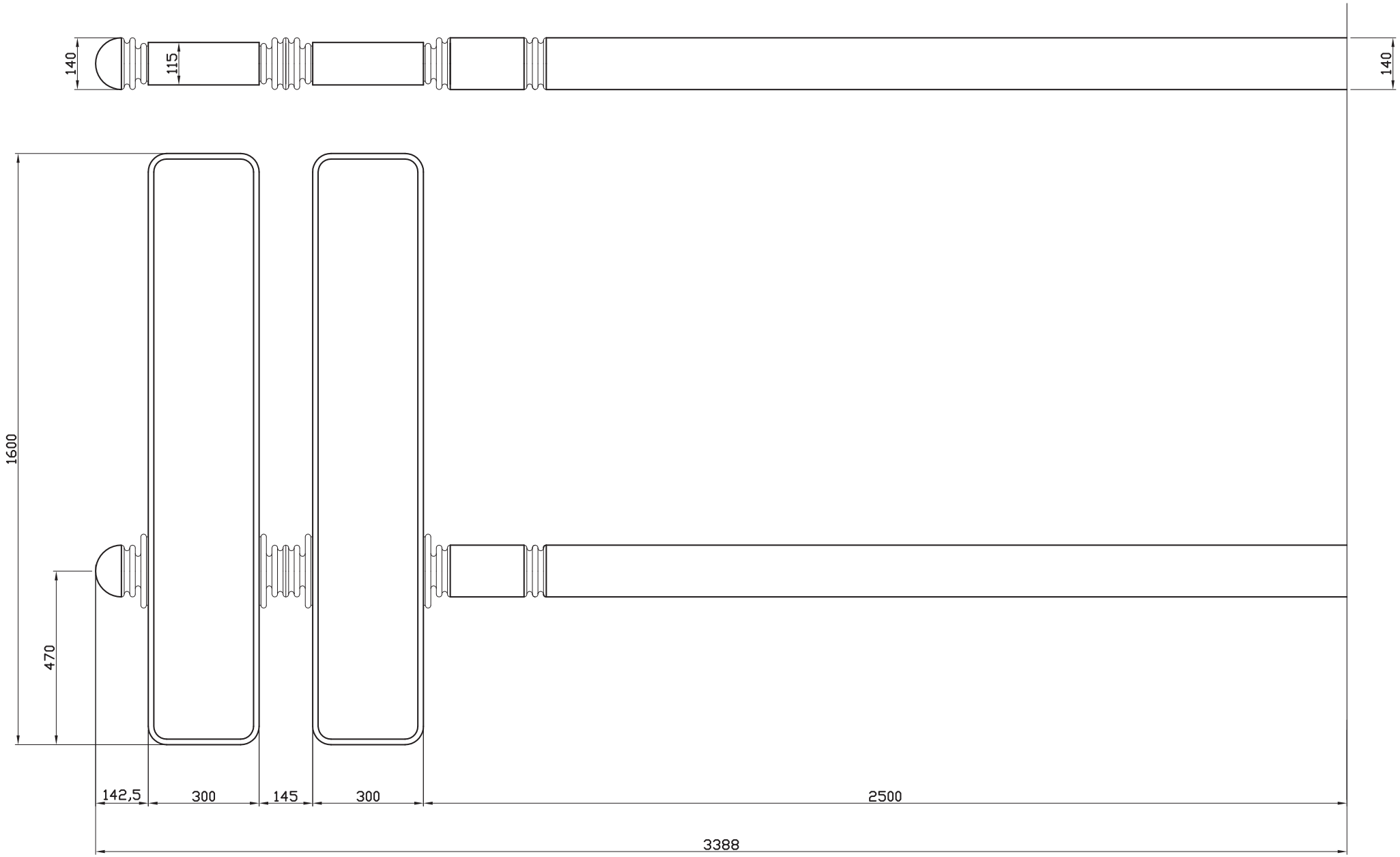

						CEMUSA		Este plano es propiedad exclusiva de Corporacion Europea de Mobiliario Urbano S.A. (CEMUSA). Prohibida su reproduccion y comunicación a terceros sin autorización escrita de esta sociedad	PROYECTO	DENOMINACION PLANO	PLANO
							FECHA / NOMBRE		**SEÑALIZACION DIRECCIONAL MOD. OCEANO PACIFICO**	**CONJUNTO GENERAL**	COTAS **Milimetros**
						DIBUJADO	F.MATEOS				FORMATO **DIN-A3**
FECHA	MODIFICACION	COMPR.	REV.	APROB.	FECHA	COMPROBADO		Oficinas centrales: Fco. Sancha nº 24 Telf. 358 33 44 – Fax. 358 08 67 – 28034 Madrid			HOJA / ESCALAS **1/10**
						DISEÑADO					