UBICACIÓN

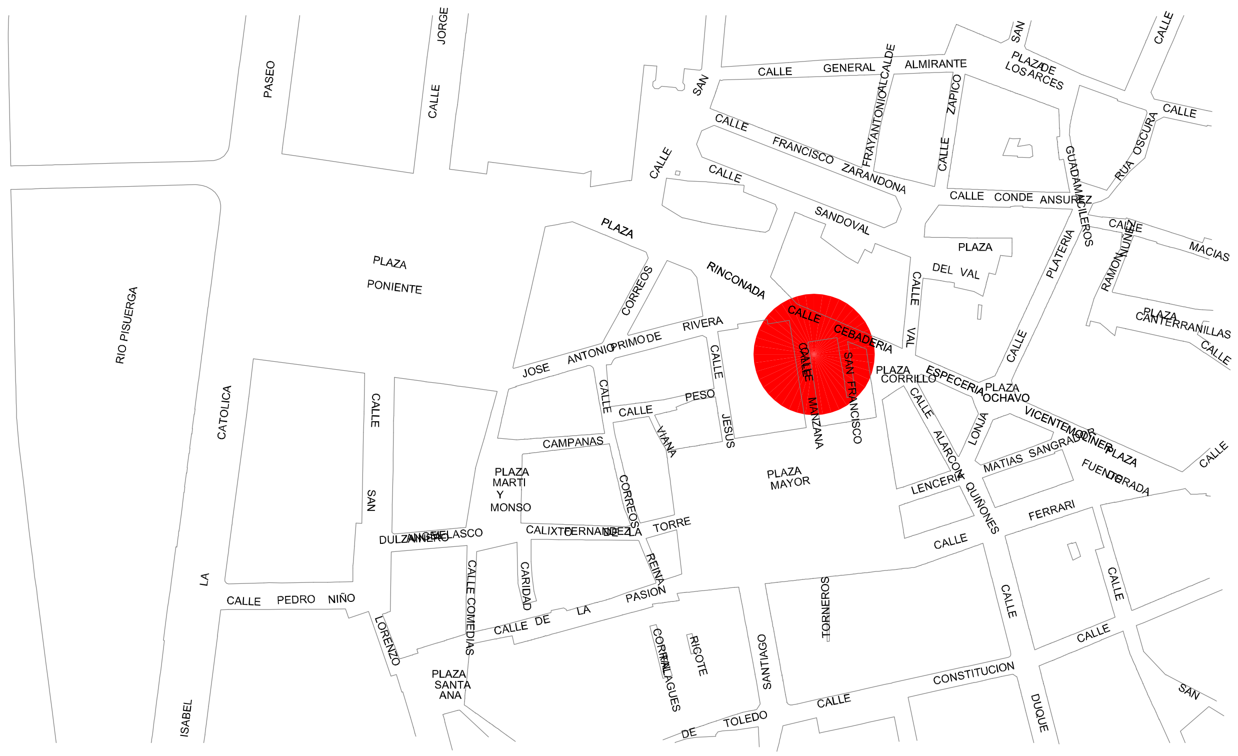

INSTALACIÓN

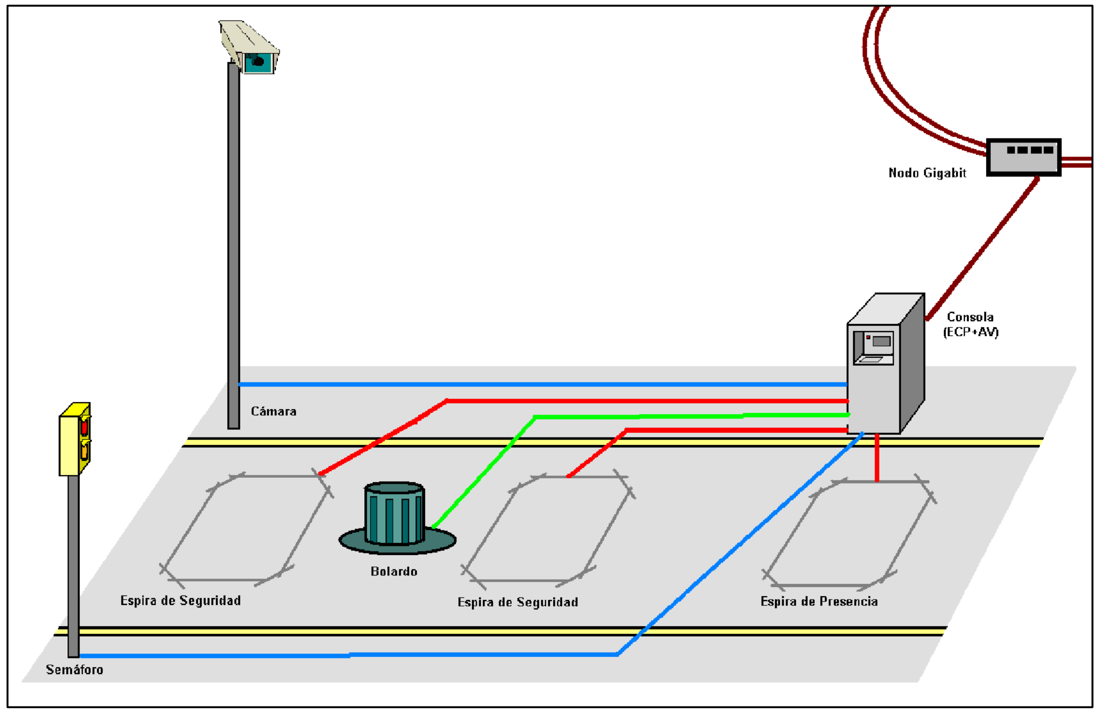

DETALLE

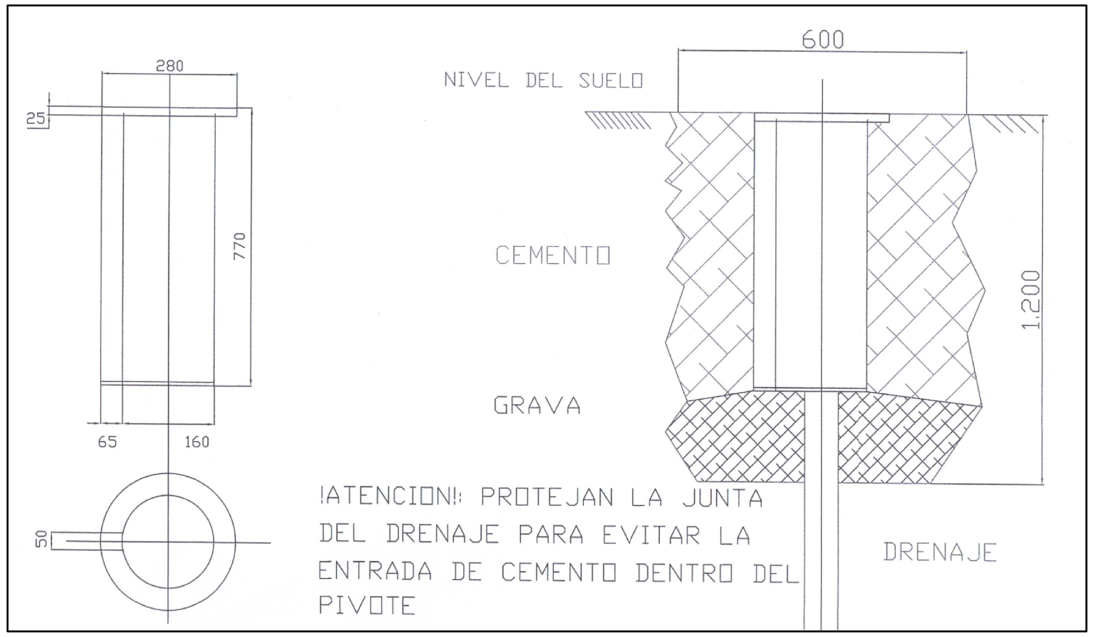

Ayuntamiento de Valladolid
Area de Seguridad y Movilidad
CENTRO DE MOVILIDAD URBANA

PROYECTO DE GESTION INTEGRAL DEL SISTEMA CENTRALIZADO DE CONTROL DEL TRAFICO DE LA CIUDAD DE VALLADOLID

TÉCNICO SUPERIOR DE INGENIERÍA
Fdo: Ignacio Sánchez Vázquez

JEFE DEL CENTRO
Fdo: Roberto Riol Martinez

DIBUJO
Fdo: Angel Barinaga

SUBSISTEMA CONTROL DE ACCESOS A ZONA PEATONAL

Escala S/E
Valladolid ENERO-2015

PLANO 5